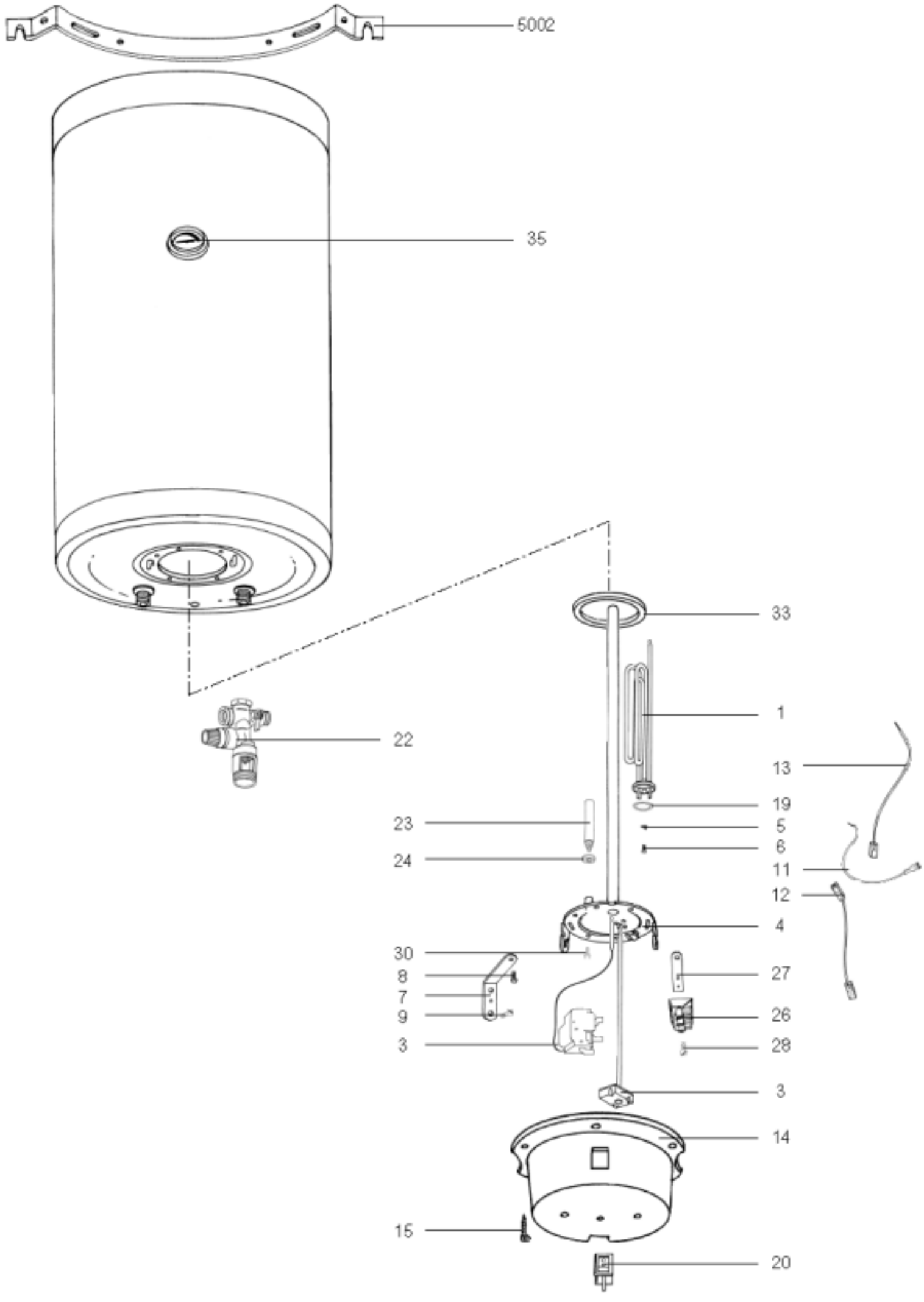

R8205393