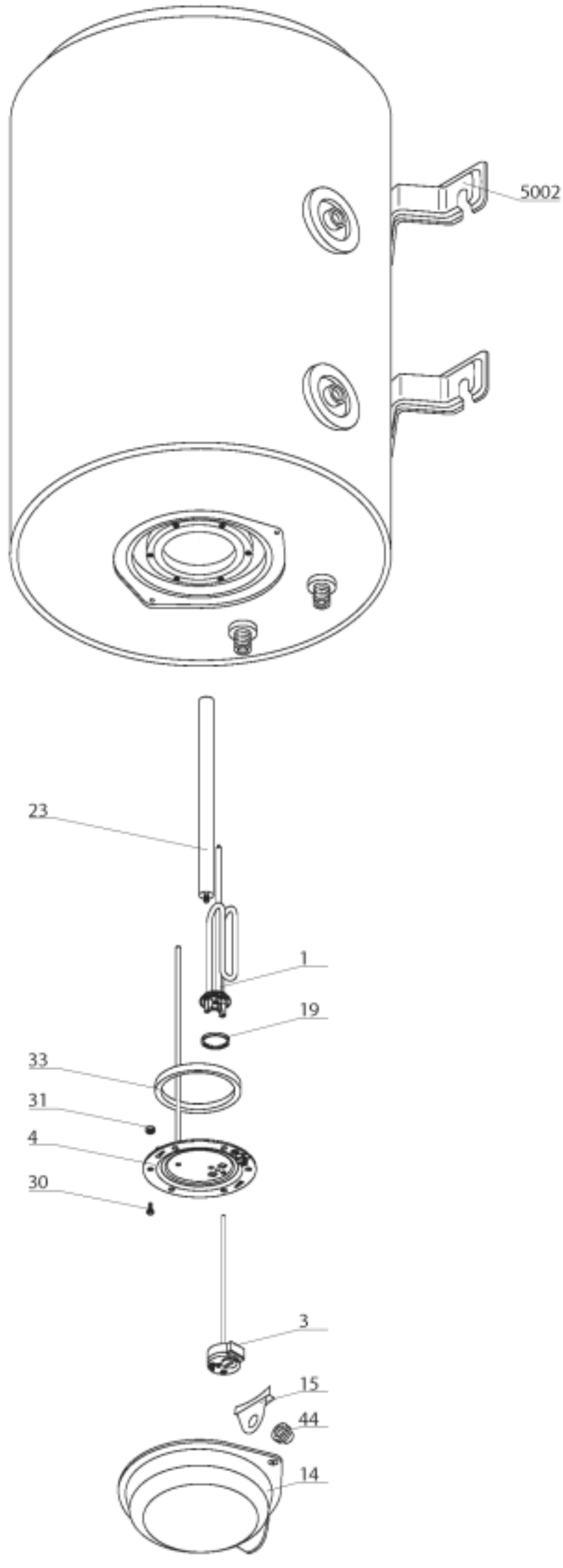
5002
23
1
19
33
31
4
30
3
15
44
14