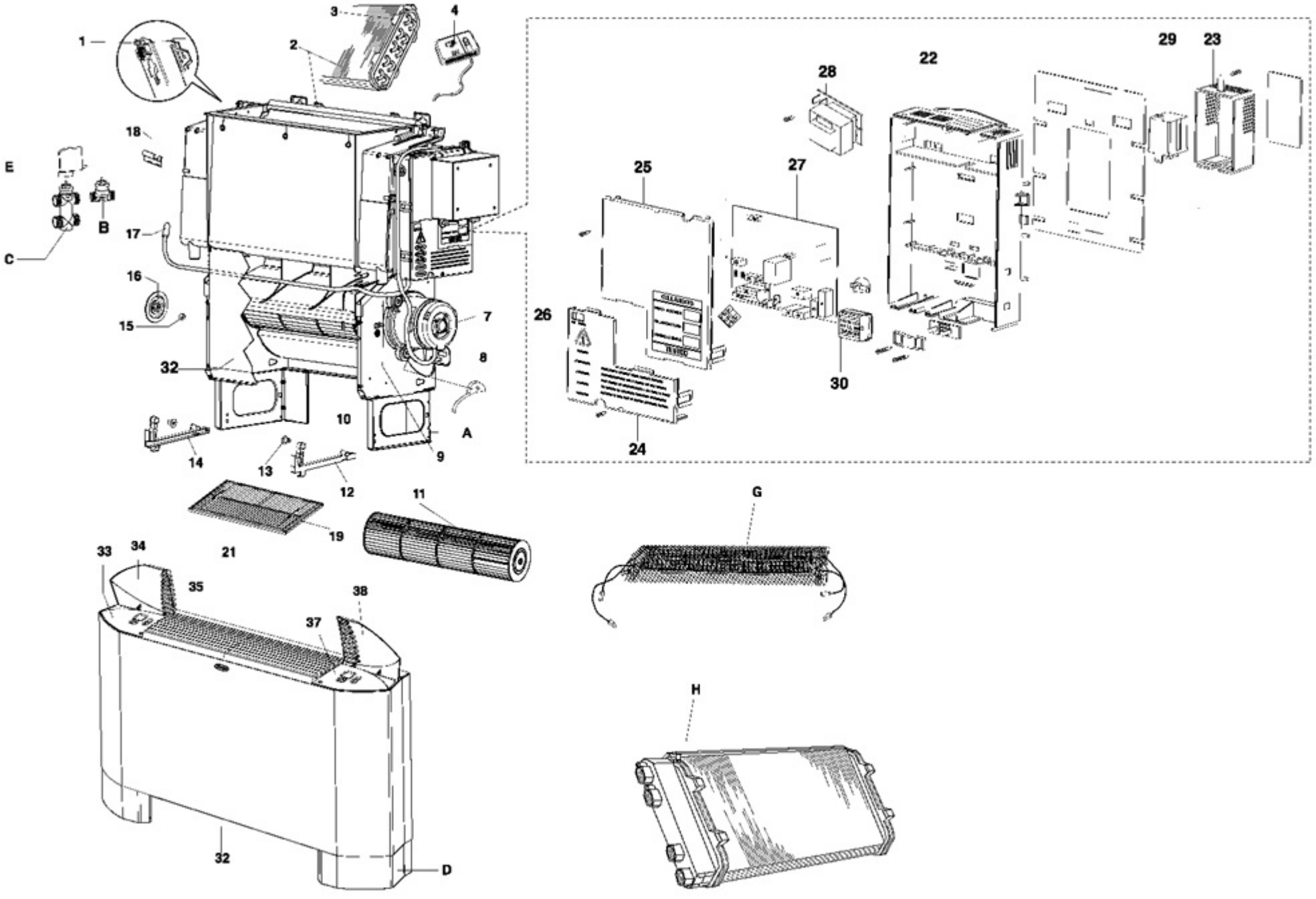
1
2
3
4
E
B
C
18
17
16
15
32
14
13
12
10
9
A
8
7
19
11
21
33
34
35
38
37
32
D
G
H
22
23
29
28
25
27
26
24
30