Bentone B 11, B 20

Reservdelar och tillbehör

Spare Parts and Accessories

Ersatzteile und Zubehör

Pièces détachées et accessoires

10412901-18 CR00923 2024-12-18

Gäller från:
Valid from:
Gültig ab:
Valide du:

Serie 2

1. Brännarrör - Flame tube - Brennerrohr - Tube de brûleur 6
2. Insats - Nozzle assembly - Düsenstock - Gicleur 8
3. Anslutningsfläns - Fixing flange - Anschlussflansch - Bride de fixation 11
4. Kåpa - Cover - Haube - Capot 12
5. Motor - Motor - Motor - Moteur 13
6. Pump - Pump - Pumpe - Pompe 14
7. Eldningsautomat - Oil burner control - Feuerungsautomat - Coffret de securite 16
8. Fläkthus - Fan housing - Brennergehäuse - Carter du rotor 19
9. Luftreglering - Air regulation - Fufteinstellung - Reglage d'air 20
10. Transformator - Transformer - Transformator - Transformateur 21
11. Slang - Flexible pipe - Ölschlauch - Flexible 22
12. Tillbehör - Accessories - Zubehör - Accessoires 23

TYP 11

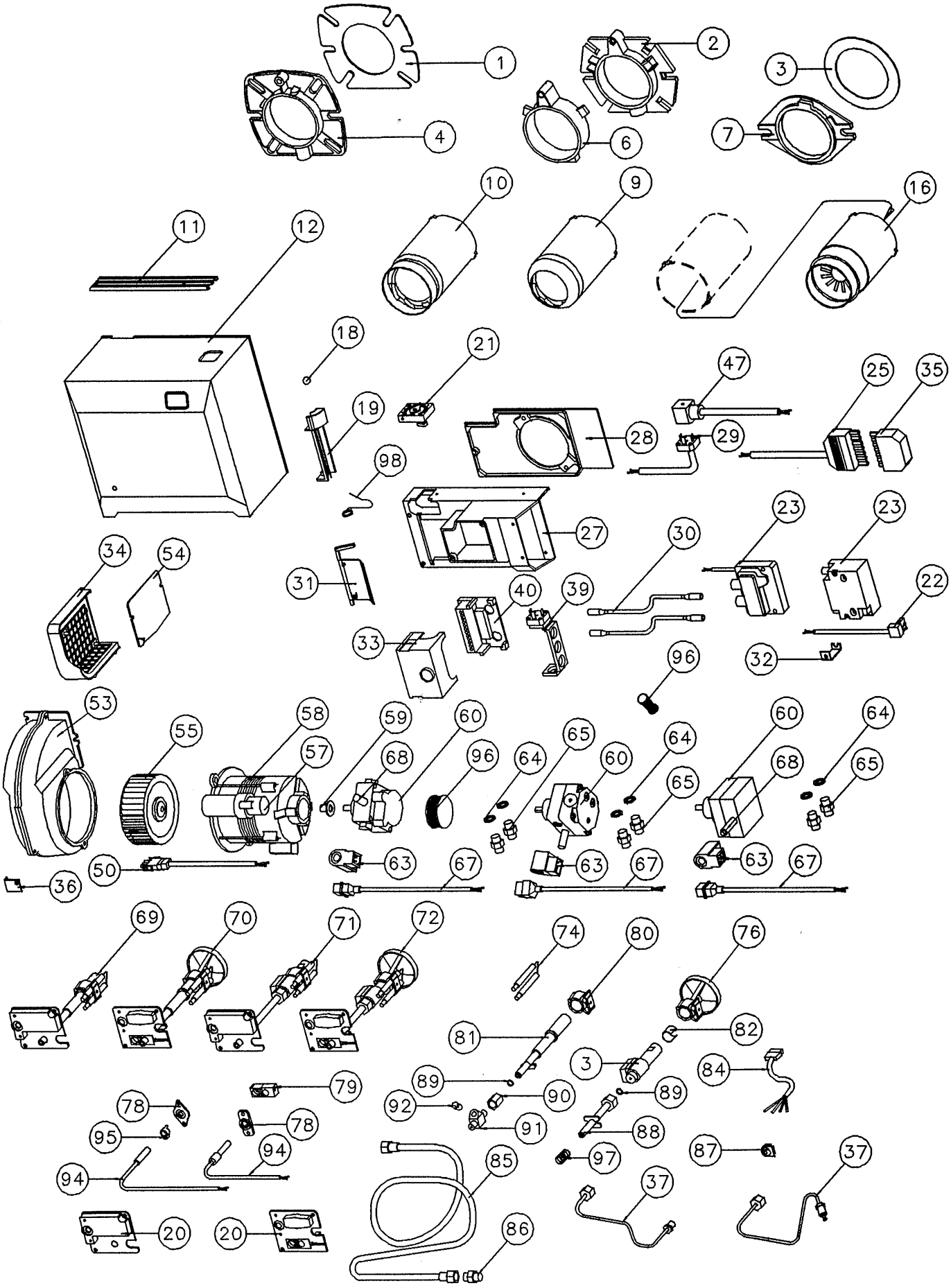
1
2
3
4
6
7
10
9
16
11
12
18
21
47
25
35
19
28
29
98
27
23
23
30
34
54
31
40
39
22
33
96
32
53
55
58
59
60
60
64
57
68
96
64
65
60
64
68
65
65
50
63
67
63
67
63
67
36
69
70
71
72
74
80
76
81
82
3
84
89
79
90
89
92
78
91
88
95
78
94
87
37
94
85
97
37
20
20
86

TYP 20 serie 1

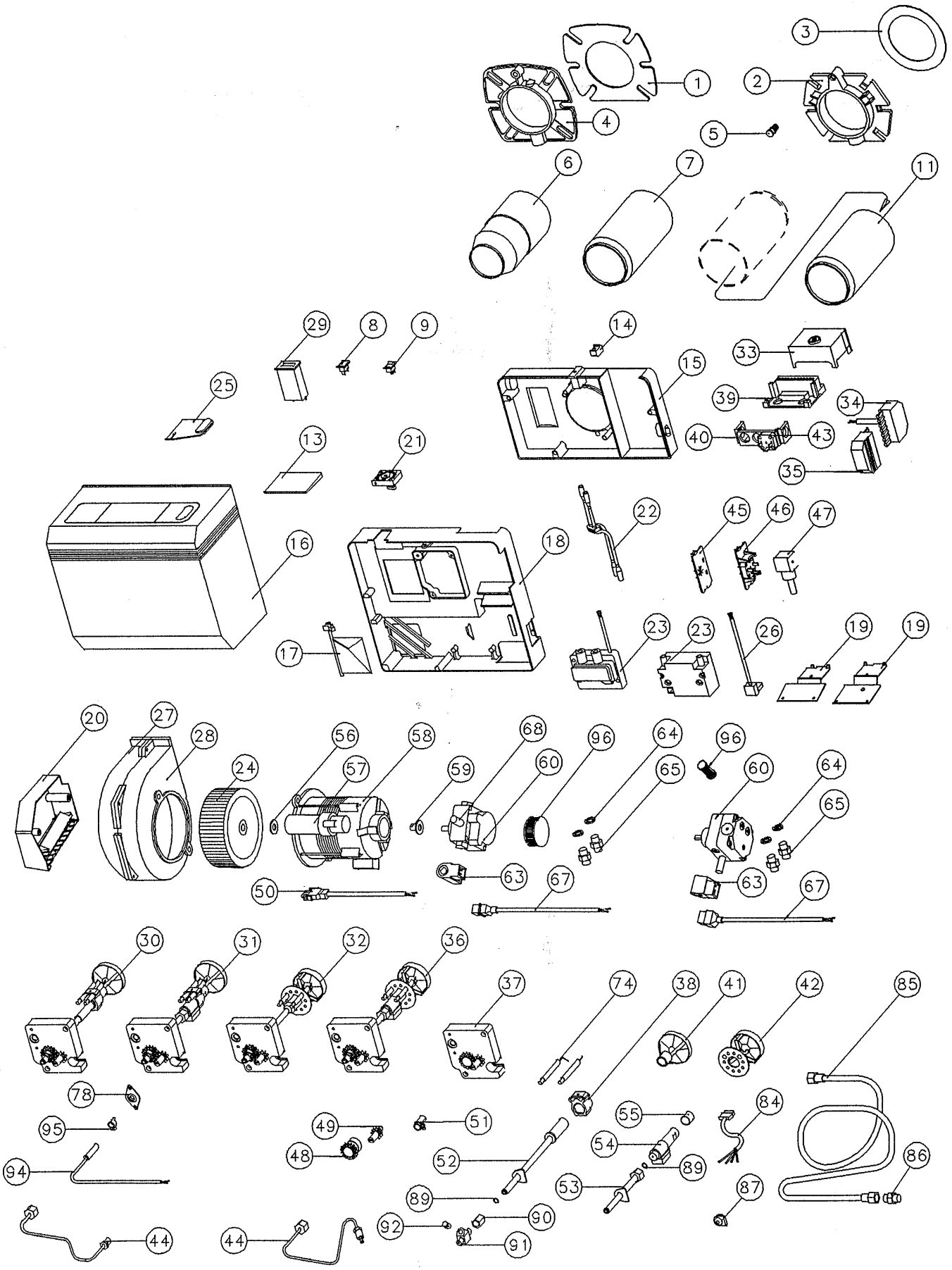

TYP 20-2

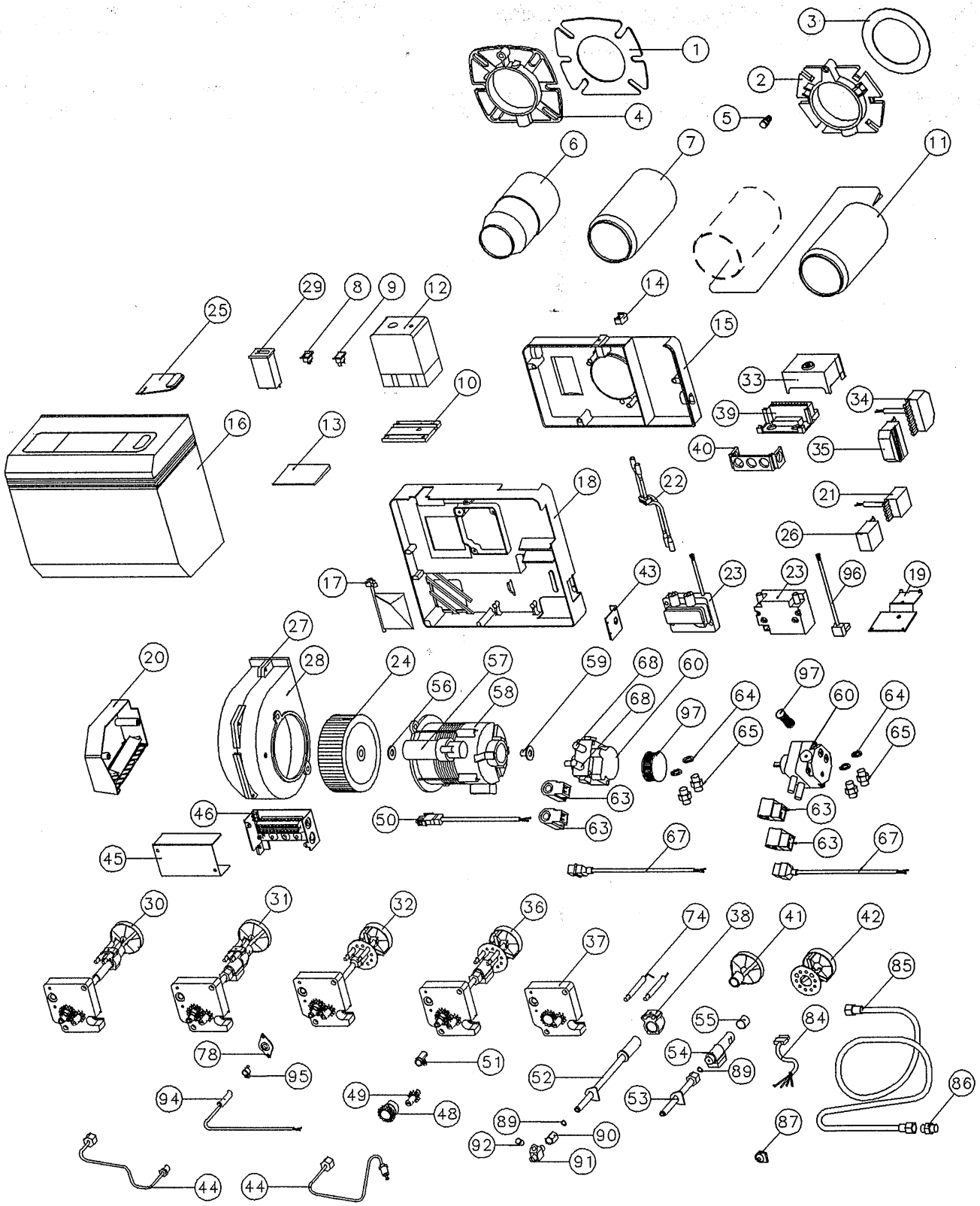
1
2
3
4
5
6
7
11
29
8
9
12
14
25
15
33
34
39
10
16
13
40
35
18
22
21
26
17
43
23
23
96
19
27
20
28
24
57
56
58
59
68
60
68
97
64
65
97
60
64
65
63
46
50
63
63
63
67
67
45
30
31
32
36
37
74
38
41
42
85
55
84
78
95
51
54
89
52
86
94
49
48
53
89
90
87
92
91
44
44

1. Brännarrör - Flame tube - Brennerrohr - Tube de brûleur

	Brännarrör FU, FUV	Flame tube	Brennerrohr	Tube de brûleur	
	B10				
	103 mm				11764301
	133 mm				11764304
	194 mm				11764303
	Brännarrör F, FV	Flame tube	Brennerrohr	Tube de brûleur	11591401
	B10				
	127 mm				
	Brännarrör L	Flame tube	Brennerrohr	Tube de brûleur	11702301
	B10				
	127 mm				
	10, 11				
	Brännarrör ZHV	Flame tube	Brennerrohr	Tube de brûleur	
	B10				
	129 mm				11752401
	B20				
	147 mm				11811101
	Brännarrör PL 10-7-10-4-21,5-10	Flame tube	Brennerrohr	Tube de brûleur	11782101
	B20				
	80 mm				
	Brännarrör PL 10-8-10-6-19-10	Flame tube	Brennerrohr	Tube de brûleur	
	B20				
	80 mm				11780401
	127 mm				11780402
	Brännarrör C	Flame tube	Brennerrohr	Tube de brûleur	11738502
	B20				
	147 mm				
	Brännarrör K, KV, KA, KAV	Flame tube	Brennerrohr	Tube de brûleur	
	B20				
	94 mm				11728401
	115 mm				17428410
	147 mm				11728402
	174 mm				11728408
	224 mm				11728403
	Brännarrör PL 6-7-19-10	Flame tube	Brennerrohr	Tube de brûleur	11780105
	B20				
	80 mm				

Brännarrör - Flame tube - Brennerrohr - Tube de brûleur

	Brännarrör, rostfritt K,KV, KA,KAV B20 147 mm	Flame tube, Stainless	Brennerrohr, Edelstahl	Tube de brûleur, Inoxydable	11728409
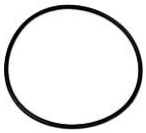	O-ring, Nitril 84,5 x 3 B10, B20	O-ring, Nitrile	O-Ring, Nitril	Joint torique, Nitrile	11316835

2. Insats - Nozzle assembly - Düsenstock - Gicleur

	Insats för brännarrör KAV 115 mm B10 Serie 2	Nozzle assembly for flame tube	Düsenstock für Brennerrohr	Ligne porte-gicleur pour tube de brûleur	11895803
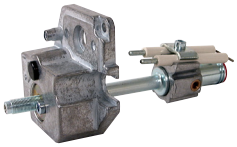	Insats för brännarrör B10 Serie 2	Nozzle assembly for flame tube	Düsenstock für Brennerrohr	Ligne porte-gicleur pour tube de brûleur	
	L 80/ E 77 mm				11798701
	L 127/ E 124 mm				11798702
	E 154 mm				11798703
	E 215 mm				11798704
	Insats för brännarrör B10 Serie 2	Nozzle assembly for flame tube	Düsenstock für Brennerrohr	Ligne porte-gicleur pour tube de brûleur	
	FU 55/ F 80 mm				11798602
	FU 103/ F 127 mm				11798601
	FU 133/ F 157 mm				11798604
	FU 194/ F 218 mm				11798603
	Insats för brännarrör B10 Serie 2	Nozzle assembly for flame tube	Düsenstock für Brennerrohr	Ligne porte-gicleur pour tube de brûleur	
	FUV 102/ FV 127 mm				11798401
	FUV 132/ 157 mm				11798404
	FUV 193/ 218 mm				11798403
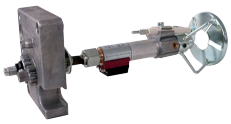	Insats för brännarrör B20	Nozzle assembly for flame tube	Düsenstock für Brennerrohr	Ligne porte-gicleur pour tube de brûleur	
	KAV 147 mm				11742503
	KAV 224 mm				11742504
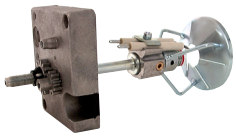	Insats för brännarrör B20	Nozzle assembly for flame tube	Düsenstock für Brennerrohr	Ligne porte-gicleur pour tube de brûleur	
	K 94 mm				11731801
	K 147 mm				11731802
	K 224 mm				11731803
	KA 94 mm				11731804
	KA 147 mm				11731805
	KA 224 mm				11731806
	Insats För brännarrör KA 147 mm B10 Serie 2	Nozzle assembly For flame tube	Düsenstock Für Brennerrohr	Ligne porte-gicleur pour tube de brûleur	11895801

Insats - Nozzle assembly - Düsenstock - Gicleur

Oljerör för brännarrör	Nozzle pipe for flame tube	Düsenrohr für Brennerrohr	Canne porte-gicleur pour tube de brûleur	
B10 Serie 2				
56, 80 mm				11756902
103 mm				11756901
133, 157 mm				11756904
194, 218 mm				11756903
B20				
94 mm				11731601
147 mm				11731602
224 mm				11731603
B10, B20 Serie 2				
174 mm				11731604

Oljerör, förvärmning för brännarrör	Nozzle for preheating for flame tube	Düsenrohr für Vorwärmung für Brennerrohr	Canne porte-gicleur pour réchauffage pour tube de brûleur	
B10 Serie 2				
103, 115, 127 mm				11742103
133, 157 mm				11742106
194, 218 mm				11742105
B20				
147 mm				11742101
144 mm				11742108
224 mm				11742102

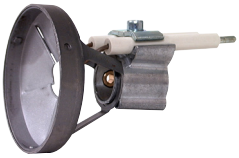

Bromsskiva kompl. F, FV, FU, FUV B10	Brake plate compl.	Stauscheibe kompl.	Disque accroche flamme	11591501

Bromsskiva ZHV B10, B20	Brake plate	Stauscheibe	Disque accroche flamme	11835501

Bromsskiva K, KV B20	Brake plate	Stauscheibe	Disque accroche flamme	11731701

Bromsskiva KA, KAV B10, B20	Brake plate	Stauscheibe	Disque accroche flamme	11885801

Insats - Nozzle assembly - Düsenstock - Gicleur

	Elektrodhållare kompl.	Electrode holder compl.	Elektrodenhalter kompl.	Porte-électrode compl.	11598401
	Tändelektrod	Ignition electrode	Zündelektrode	Electrode d´allumage	11593701
	Par	Pair of	Paar	1 paire	91593701
	Förvärmare FPHE5 30-110W 70°	Preheater	Vorwärmer	Réchauffeur	12086705
	Förvärmare FPHE10 30-190W 70° B20 ZHV	Preheater	Vorwärmer	Réchauffeur	12086707
	Kabel, förvärmare 320 mm	Cable, preheater	Kabel, Vorwärmer	Cable, réchauffeur	11477706
	Kabel, förvärmare med clips B10 Serie 2	Cable, preheater with clips	Kabel, Vorwärmer mit Klammern	Cable, réchauffeur avec crampons	11477712
	Lock, insats B20	Cover, nozzle assembly	Deckel, Düsenstock	Couvercle, Ligne porte-gicleur	11766201
	O-ring FPM75 4.48 x 1.78 mm	O-ring	O-Ring	Joint torique	11316802
	Distansring F, FV, FU, FUV B10	Spacer ring	Abstandsring	Bague d´écartement	11593601
	Kabelgenomföring	Cable inlet	Kabeldurchführung	Douille de passage de câble	11589801
	Distansrör	Spacing tube	Abstandsrohr	Tube d'écartment	
	C				11741601
	KV, KAV B20				11741602

3. Anslutningsfläns - Fixing flange - Anschlussflansch - Bride de fixation

	Munstycksnyckel	Nozzle key	Düsenschlüssel	Clé de gicleur	11024201
	Anslutningsfläns	Fixing flange	Anschlussflansch	Bride de fixation	0439030834
	Anslutningsfläns	Fixing flange	Anschlussflansch	Bride de fixation	11811601
	Anslutningsfläns B10, B20	Fixing flange	Anschlussflansch	Bride de fixation	11811602
	Packning	Gasket	Dichtung	Joint	11819101
	Packning	Gasket	Dichtung	Joint	11132202
	Packning	Gasket	Dichtung	Joint	0439012027
	Mellandel	Spacing piece	Zwischenteil	Pièce intermédiaire, bride	
	B20				11712102
	B10 Serie 2				11851501
	Skruv,	Screw,	Schraube,	Vis,	11412162
	upphängning för mellandel B10 Serie 2	suspension for spacing piece	Aufhängung für Zweischenteil	suspension pour pièce intermédiaire	11412163

4. Kåpa - Cover - Haube - Capot

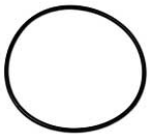	O-ring B10 Serie 2 B20 Serie 2	O-ring	O-Ring	Joint torique	11316835
	Axel, fläns	Axle, flange	Achse, Flansch	Arbre, de bride	11735201
	Förlängd	Lengthened	Verlängert	Allongé	11735204
	B20				
	Kåpa	Cover	Haube	Capot	
	Blå	Blue	Blau	Bleu	11788307
	Grå B10 Serie 2 B20 Serie 2	Grey	Grau	Gris	11788323
	Fäste	Holder	Halter	Support	
	B10 Serie 2				11789701
	B20 Serie 2				11789702
	Skruv B10 Serie 2 B20 Serie 2	Screw	Schraube	Vis	11790001
	Täckbricka B10 Serie 2 B20 Serie 2	Cover plate	Abdeckscheibe	Plaque de recouvrement	11789211
	Täckbricka B10 Serie 2 B20 Serie 2	Cover plate	Abdeckscheibe	Plaque de recouvrement	11789202
	Täckbricka B10 Serie 2 B20 Serie 2	Cover plate	Abdeckscheibe	Plaque de recouvrement	11789204
	Täckbricka B10 Serie 2 B20 Serie 2	Cover plate	Abdeckscheibe	Plaque de recouvrement	11789205

5. Motor - Motor - Motor - Moteur

	Motor Hanning, 90W, 4µF B11, B20	Motor	Motor	Moteur	12090101
	med kabel och koppling	with cable and coupling	mit Kabel und Kupplung	avec câble et accouplement	92090101
	Motor Simel, 90W, 6.3µF B11, B20	Motor	Motor	Moteur	12128501
	med kabel och koppling	with cable and coupling	mit Kabel und Kupplung	avec câble et accouplement	92128501
	Motor, 1-fas, 125W 230V, 50/60Hz B20-2	Motor, 1-phase	Motor, 1-phasig	Moteur, monophasé	92091801
	Kondensator för motor B11, B20	Capacitor for motor	Kondensator für motor	Condensateur pour moteur	
	4 µF FHP, AEG, Hanning				12093001
	6.3 µF Simel				12093701
	Fläkthjul	Fan wheel	Gebläserad	Rotor	
	B11				11592701
	B20				11727601
	Koppling, FHP, AEG, Hanning B11, B20	Coupling	Kupplung	Accouplement	12059301
	Koppling, Simel, svart B11, B20	Coupling, Simel, Black	Kupplung, Simel, Schwarz	Accouplement, Simel, Le noir	11756802
	Koppling B20-2	Coupling	Kupplung	Accouplement	11756802
	Kondensator med hylsa	Capacitor with sleeve	Kondensator mit Hülse	Condensateur avec douille	
	5µF B20-2				91775102
	4µF B10, B20				~~11775101~~
	Kabel Hanning, Simel, FHP, AEG B11, B20	Cable	Kabel	Câble	12086601

6. Pump - Pump - Pumpe - Pompe

	Pump BFP41L3	Pump	Pumpe	Pompe	
	B10, B20				
	Styckförpackning	Single-piece package	Stückverpackung	Emballage par pièces	
	Med kabel	With cable	Mit Kabel	Avec câble	92074001
	Pump BFP21L3LE	Pump	Pumpe	Pompe	
	B10 Serie 2				
	B20 Serie 2				
	Styckförpackning	Single-piece package	Stückverpackung	Emballage par pièces	92074022
	med kabel	with cable	mit Kabel	avec câble	
	Pump BFP11L3	Pump	Pumpe	Pompe	12074002
	B20				
	Styckförpackning	Single-piece package	Stückverpackung	Emballage par pièces	92074006
	med kabel	with cable	mit Kabel	avec câble	
	Pump BFP52E	Pump	Pumpe	Pompe	
	B20				
	Styckförpackning	Single-piece package	Stückverpackung	Emballage par pièces	92074009
	med kablar	with cables	mit Kabeln	avec câbles	
	Magnetventil	Solenoid valve	Magnetventil	Electrovanne	11597303
	BFP41L3				
	Innerdel	Inner part	Einsatz	Partie interieure	11774201
	Magnetventil BFP52	Solenoid valve	Magnetventil	Electrovanne	
	B20				
	Steg 1	Stage 1	Stufe 1	1ère allure	11597303
	Steg 2 NO	Stage 2 NO	Stufe 2 NO	2ème allure NO	11597304
	Spole	Coil	Spule	Bobine	
	MS11				91597401
	BFP				11597404
	BFP Steg2 NO	Stage 2 NO	Stufe 2 NO	2ème allure NO	11597405
	Filter	Filter	Filter	Filtre	11774901
	BFP41L3				
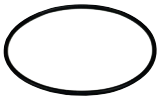	Packning, lock BFP	Gasket, cover	Dichtung, Deckel	Joint, couvercle	11981001
	B10, B20				
	Pump AS47C-6P	Pump	Pumpe	Pompe	12026432
	2-rörs	2-pipe	2-Rohr	2 tuyaux	
	Styckförpackning	Single-piece package	Stückverpackung	Emballage par pièces	82026432
	med kabel	with cable	mit Kabel	avec câble	92026432
	Pump AS47C-6M	Pump	Pumpe	Pompe	12026431
	1-rörs	1-pipe	1-Rohr	1 tuyau	
	Styckförpackning	Single-piece package	Stückverpackung	Emballage par pièces	82026431
	med kabel	with cable	mit Kabel	avec câble	92026431
	Pump AT245C-4P	Pump	Pumpe	Pompe	12026421
	B20				
	Styckförpackning	Single-piece package	Stückverpackung	Emballage par pièces	82026421
	med kablar	with cables	mit Kabeln	avec câbles	92026421

Pump - Pump - Pumpe - Pompe

	Magnetventil AS47C	Solenoid valve	Magnetventil	Electrovanne	
	AT steg 1	AT stage 1	AT stufe 1	AT 1ère allure	91597201
	AT steg 2	AT stage 2	AT stufe 2	AT 2ème allure	11597204
	Spole AS/AP/AT/AL	Coil	Spule	Bobine	91597101
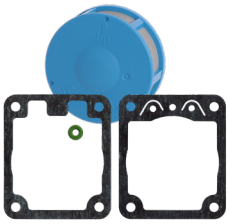	Filtersats, filter, packningar, o-ring Suntec, AN,AS,AP,AT,AL-67	Filter kit, filter, gaskets, o-ring	Filter Kit, Filter, Dichtungs, O-Ring	Kit de filtre, filtre, joint, joint torique	11457002
	Magnetventilkabel	Cable, solenoid valve	Kabel, Magnetventil	Câble, électrovanne	
	630 mm AS47C				11597507
	400 mm MS11L3				11597505
	Förbindelserör AS47C B20	Connecting pipe	Öldruckrohr	Trompette	11732701
	Förbindelserör BFP B20	Connecting pipe	Öldruckrohr	Trompette	11783602
	Nippel, rak 1/4”-1/4” B9 - B20	Nipple, straight	Gerader Nippel	Raccord, droit	11757401
	Vinkelnippel B10, B11	Nipple, elbow	Ellbogen	Raccord, coudé	0439085229
	Kopparpackning	Copper gasket	Kupferdichtung	Joint en cuivre	11021210

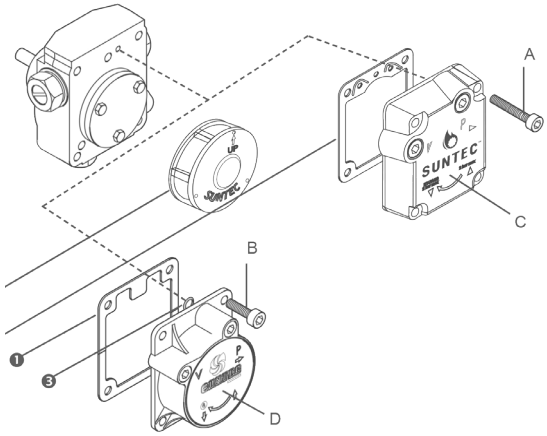

	Reläbox LOA 24	Control box	Steuergerät	Boite de contrôle	11559504
	Styckförpackning	Single-piece package	Stückverpackung	Emballage par pièces	91559504
	Reläbox	Control box	Steuergerät	Boîte de relais	
	TF 834E.3				11702704
	Styckförpackning	Single-piece package	Stückverpackung	Emballage par pièces	91702704
	TF 832.3				11781007
	Styckförpackning	Single-piece package	Stückverpackung	Emballage par pièces	91781007
	Ersättning för BHO12	Replacement for BHO12	Ersatz für BHO12	Remplacement de BHO12	11799902
	Reläsockel kompl.	Relay base compl.	Steuergerät Unterteil kompl.	Socle de raccordement compl.	91991001
	Reläsockel	Relay base	Steuergerät Unterteil	Socle de raccordement	11559600
	Gavel	Front plate	Frontplatte	Plaque frontale	11559690
	Kompl.	Compl.	Kompl.	Compl.	91559600
	Reläsockel 10 Serie 2	Relay base	Steuergerätunterteil	Socle de raccordement	
	med kablar för kallstart med kontaktdon 7-pol	with cables for cold start with plug-in contact 7-pole	mit Kabeln für Kaltstart mit Buchsenteil 7-polig	avec Câbles pour démarrage à froid avec prise ”européenne” 7-polaire	11801202
	för förvärmning	for preheating	für Vorwärmung	pour réchauffage	11801209
	för kalllstart	for cold start	für Kaltstart	pour démarrage à froid	11801210
	Fläns, fotomotstånd	Flange, photoresistor	Flansch, Fotowiderstand	Bride, cellule photorésistante	
	B10				0039011303
	B10 Serie 2, B20				0039011302
	Fotomotstånd kort utförande QRB1-B, L=350 mm B10, B20	Photoresistor short design	Fotowiderstand kurze Ausführung	Cellule photorésistante version courte	91240905
	Fotomotstånd långt utförande QRB1-A, L=360 mm B10	Photoresistor long design	Fotowiderstand lange Ausführung	Cellule photorésistante version longue	91240907

	Fotomotstånd MZ 770 S B10, B20	Photoresistor	Fotowiderstand	Cellule Photorésistante	11800301
	Fotomotstånd 057H20.2 480 mm B20	Photoresistor	Fotowiderstand	Cellule Photorésistante	91240900
	Fotomotstånd MZ 770 B10	Photoresistor	Fotowiderstand	Cellule Photorésistante	0439029567
	Flimmerdetektor B10 Serie 2	Flicker detector	Flackerdetektor	Détecteur de vascillation	11865202
	Flimmerdetektor med clips B10 Serie 2, B20	Flicker detector with clips	Flackerdetektor mit Klammern	Détecteur de vascillation avec crampons	11865201
	Kontaktdon, hondel 3-pol 1750 mm	Plug-in contact, female 3-pole	Buchsenteil 3-polig	Fiche de Prise de courant femelle 3-polaire	11704601
	Kontaktdon	Plug-in contact	Stecker und Buchsenteil	Fiche de Prise de	
	7-pol hane	7-pole male	7-polig Steckerteil	7-polaire mâle	11558500
	7-pol hona	7-pole female	7-polig Buchsenteil	7-polaire femelle	91558501
	Fläns, fotomotstånd B10, B20	Flange, photoresistor	Flansch, Fotowiderstand	Bride, cellule photorésistante	11240501
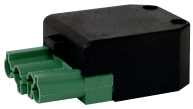	Kontaktdon	Plug-in contact	Stecker und Buchsenteil	Fiche de Prise de	
	4-pol hane	4-pole male	4-polig Steckerteil	4-polaire mâle	11919701
	4-pol hona	4-pole female	4-polig Buchsenteil	4-polaire femelle	11919801
	Indikeringslampa, grön B10 Serie 2, B20	Indicating lamp, green	Anzeigelampe, grün	Lampe temoin, vert	11721103

	Timmätare B10, B20	Time meter	Betriebsstundenzähler	Compteur horaire	11767801
	Kabelgenomföring	Cable inlet	Kabeldurchführung	Douille de passage câble	11810001
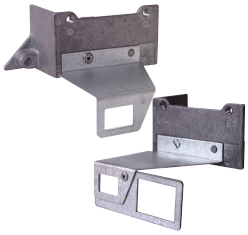	Konsol kompl. med indikeringslampa och reläfäste B10 Serie 2	Fixing plate compl. with indicating lamp and relay base	Konsole kompl. mit Anzeigelampe und Relaishalter	Platine de racordement, lampe temoin et plaque de fixation	11860301
	med tidräknare 1000	with time meter 1000	mit Betriebs-stundenzähler 1000	avec compteur horaire 1000	11860302
	Stömbrytare	Switch	Schalter	Interrupteur	
	0-I				12132201
	I-II B20				12132202
	Kåpa koppl. dosa B20	Cover, terminal board	Haube, Klemmbrett	Capot bornier	11047201
	Tidräknare kompl. B10 Serie 2	Time meter compl	Betriebsstundenzähler kompl.	Compteur horaire compl.	11847202
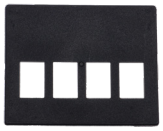	Panel B20	Electric panel	Deckel für Schaltbrett	Panneau	11753902
	Kabel MZ770	Cable	Kabel	Câble	11856101

8. Fläkthus - Fan housing - Brennergehäuse - Carter du rotor

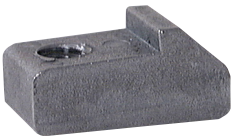	Låsstycke B20	Locking piece, flange	Verriegelungs-stück, Flansch	Pièce de blocage de bride	11735301

9. Luftreglering - Air regulation - Fufteinstellung - Reglage d’air

	Självstängande luftspjäll B10, B20	Automatic air damper	Luftansaug-vorrichtung	Clapet d´air automatique	11594701
	Fjäder B20 Serie 2	Spring	Feder	Ressort	11815601
	Ställklack B11	Locating block	Regulierstück	Dispositif de réglage de l´air	11728001
	Ljuddämpare B11	Silencer	Schalldämpfer	Silencieux	117 113 01
	Ställskruv B10 Serie 2 B20 Serie 2	Set screw	Stellschraube	La vis de réglage	11749401
	Skala	Scale	Skala	Echelle	
	B10 Serie 2				11788001
	B20 Serie 2				11788002
	Luftintag	Air intake	Luftansauggehäuse	Caisson d’admission d’air	11813801
	Spjällmotor LKS120-05 B20-2	Damper motor	Stellmotor	Servo moteur	11745701

10. Transformator - Transformer - Transformator - Transformateur

	Transformator EBI Med kabel	Transformer With cable	Transformator Mit Kabel	Transformateur Avec Câble	12064301 92064301
	Kabel, transformator 400 mm	Cable, transformer	Kabel, Transformator	Câble, transformateur	12062002
	Kabel, transformator med clips Danfoss EBI B10 Serie 2 B20 Serie 2	Cable, transformer with clips	Kabel, Transformator mit Klammern	Câble, transformateur avec crampons	11757012
	Tändkabelpar B10, B20	Set of ignition cables	Zündkabelpaar	Câble H.T. 1 paire	
	300 mm				12067830
	350 mm				12067835
	250 mm				12067825

11. Slang - Flexible pipe - Ölschlauch - Flexible

	Oljeslang med rak nippel B10, B20	Flexible pipe with straight nipple	Ölschlauch mit geradem Nippel	Flexible avec raccord droit	
	L=900				121100015
	L=700				11554507
	Oljeslang, vinkel B10, B20	Flexible pipe with angle nipple	Ölschlauch mit Winkelnippel	Flexible avec raccord coudé	
	L=900				12110014
	L=1500				12110016
	Slangnippel B10, B20	Nipple, flexible pipe	Nippel, Ölschlauch	Raccord pour flexible	
	1/4”-14”				11757401
	3/8”-1/4”				11246002
	1/2”-1/4”				11246003
	Klammer B10, B20	Bracket	Klammer	Crampon	11751101
	Vinkelnippel 1/4”x1/4”	Nipple, elbow	Nippel, winkelförmig	Raccord, coudé	0439085229

12. Tillbehör - Accessories - Zubehör - Accessoires

	Oljefilter, Plast 1/4RP 15µM 70313P För Eo 1 och HVO/XTL	Oil filter, Plastic For Fuel oil and HVO/XTL	Ölfilter, Kunststoff Für Heizöl und HVO/XTL	Filtre à fioul, Plastique Pour l'huile de chauffage et HVO/XTL	11429311 ~~11932301~~
	Filtersats 60200/00015P För filter 11429311	Filter set For Filter 11429311	Filtersatz Für Filter 11429311	Jeu de filtre Pour filtre 11429311	12128901
	Oljefilter ALU 3/8RP 100µM 70311AE, Viton För Eo 1, HVO/XTL och FAME/RME	Oil filter ALU For Fuel oil, HVO/XTL and FAME/RME	Ölfilter ALU Für Heizöl, HVO/XTL und FAME/RME	Filtre à fioul ALU Pour l'huile de chauffage, HVO/XTL et FAME/RME	11429313 ~~11429303~~
	Packningssats 3203V, Viton För filter 11429303, 11429311 och 11429313	Gasket set For Filter 11429303, 11429311 and 11429313	Dichtungssatz Für Filter 11429303, 11429311 und 11429313	Kit d'emballage Pour filtre 11429303, 11429311 et 11429313	11885314 ~~11885304~~
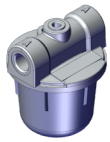	Oljefilter, Plast 1/4RP 100M 70452P För Eo 1 och HVO/XTL	Oil filter, Plastic For Fuel oil and HVO/XTL	Ölfilter, Kunststoff Für Heizöl und HVO/XTL	Filtre à fioul, Plastique Pour l'huile de chauffage et HVO/XTL	11429305 ~~11429306~~
	Packningssats För filter 11429305 och 11429306	Gasket set For Filter 11429305 and 11429306	Dichtungssatz Für Filter 11429305 und 11429306	Kit d'emballage Pour filtre 11429305 et 11429306	11885301

CTC AB Box 309 SE-341 26 Ljungby

info@bentone.se +46 372 88 000

www.bentone.se