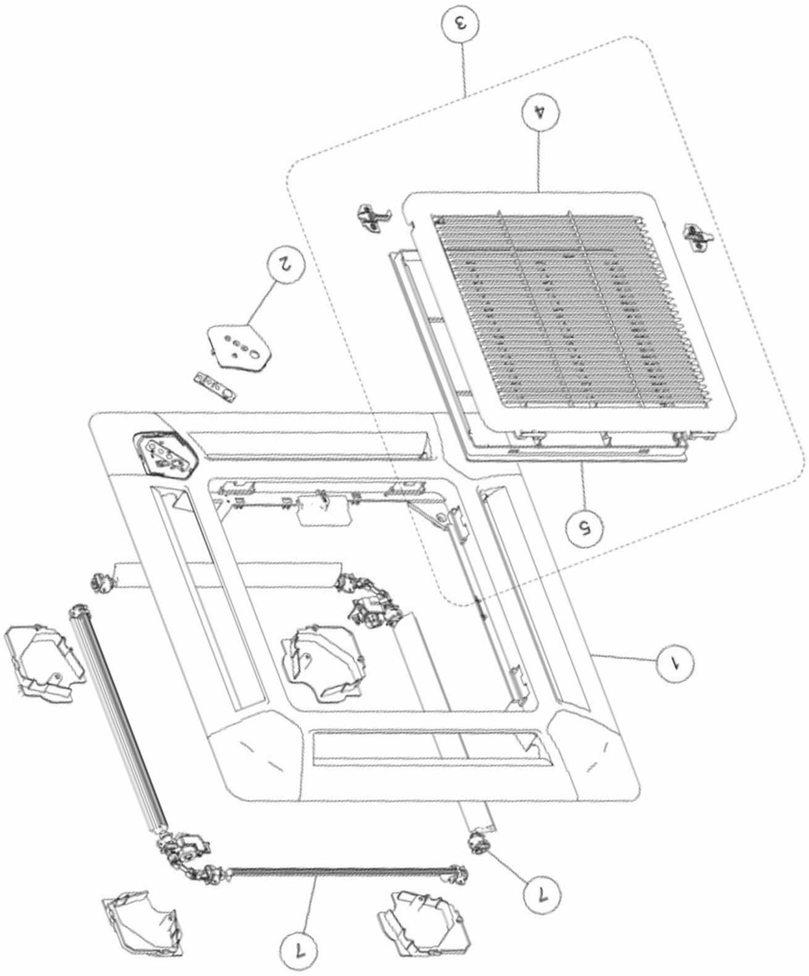
1
2
3
4
5
6
7

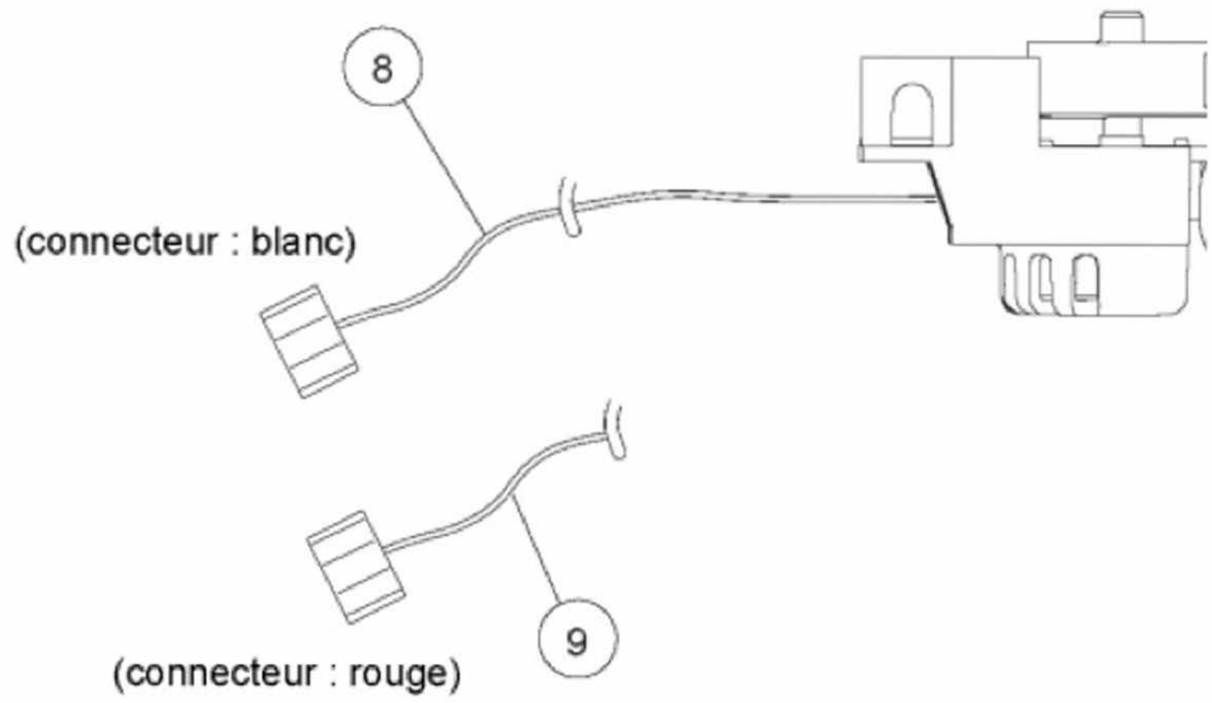
8
(connecteur : blanc)
9
(connecteur : rouge)

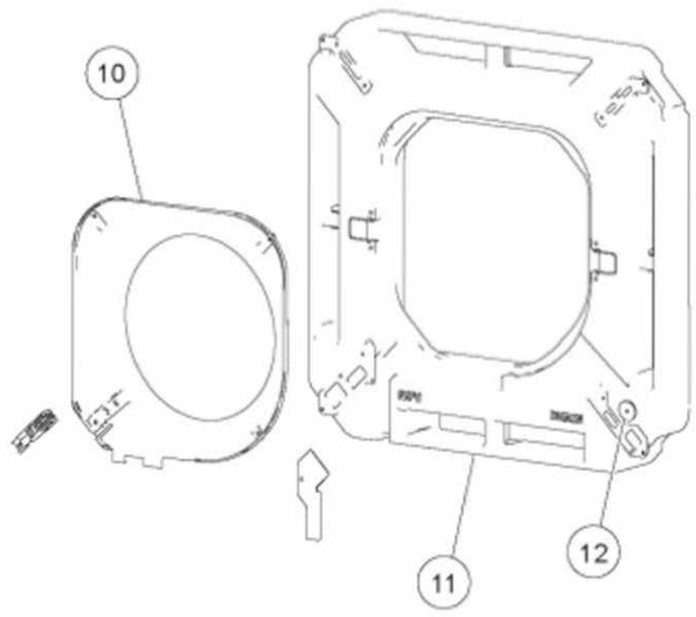
10
11
12

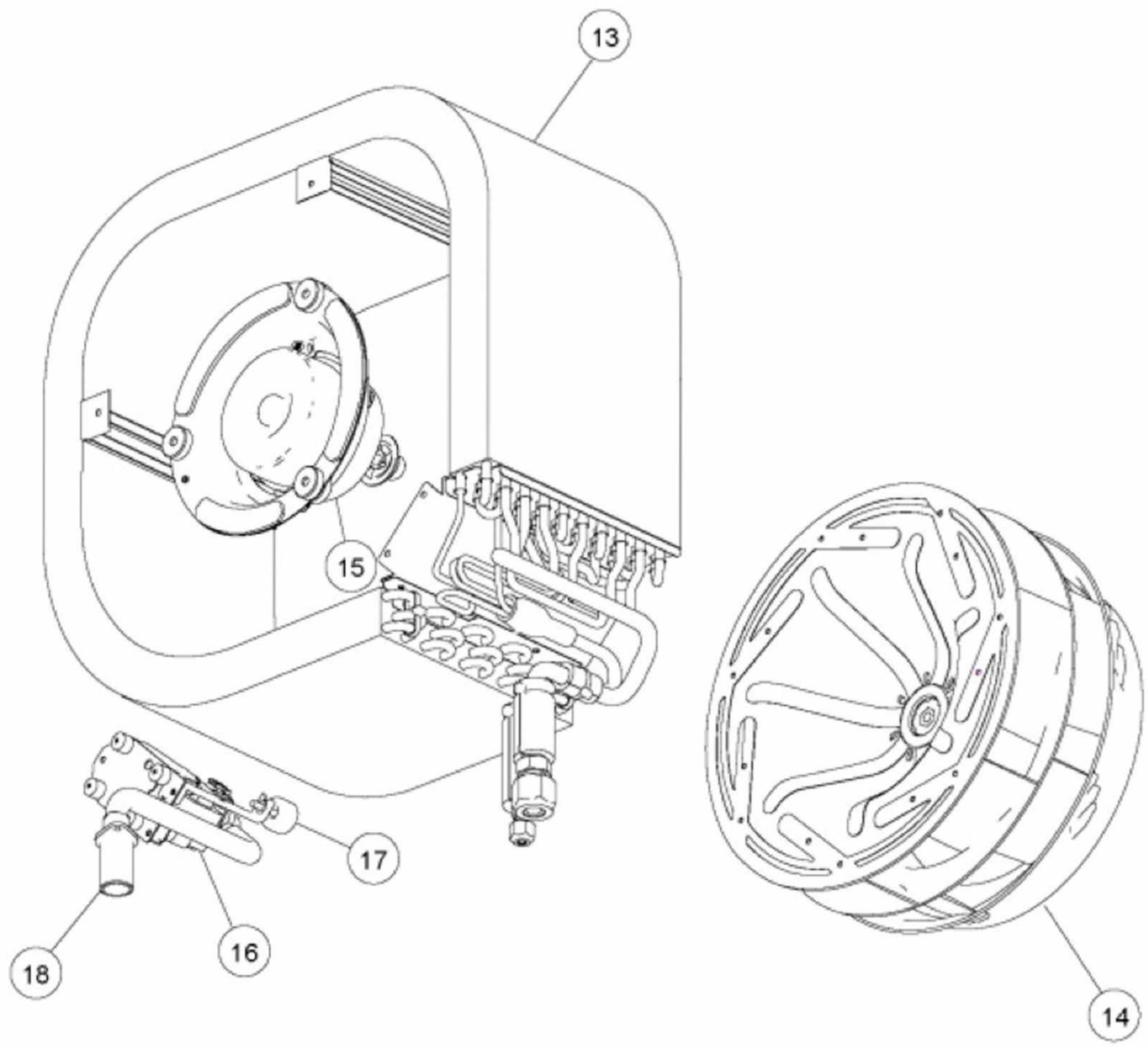
13
15
17
18
16
14

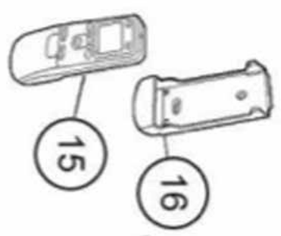
15
16

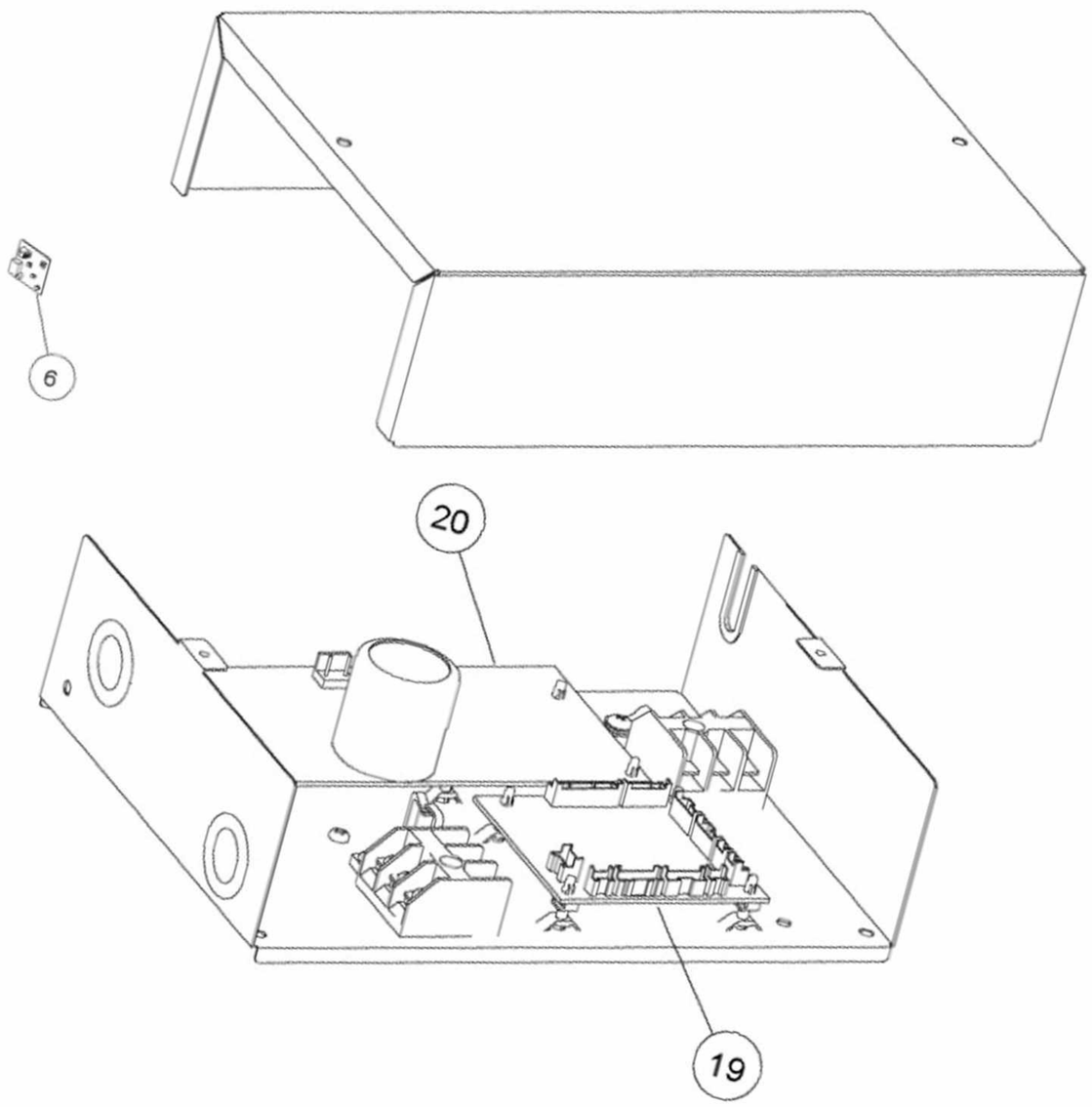
6
20
19