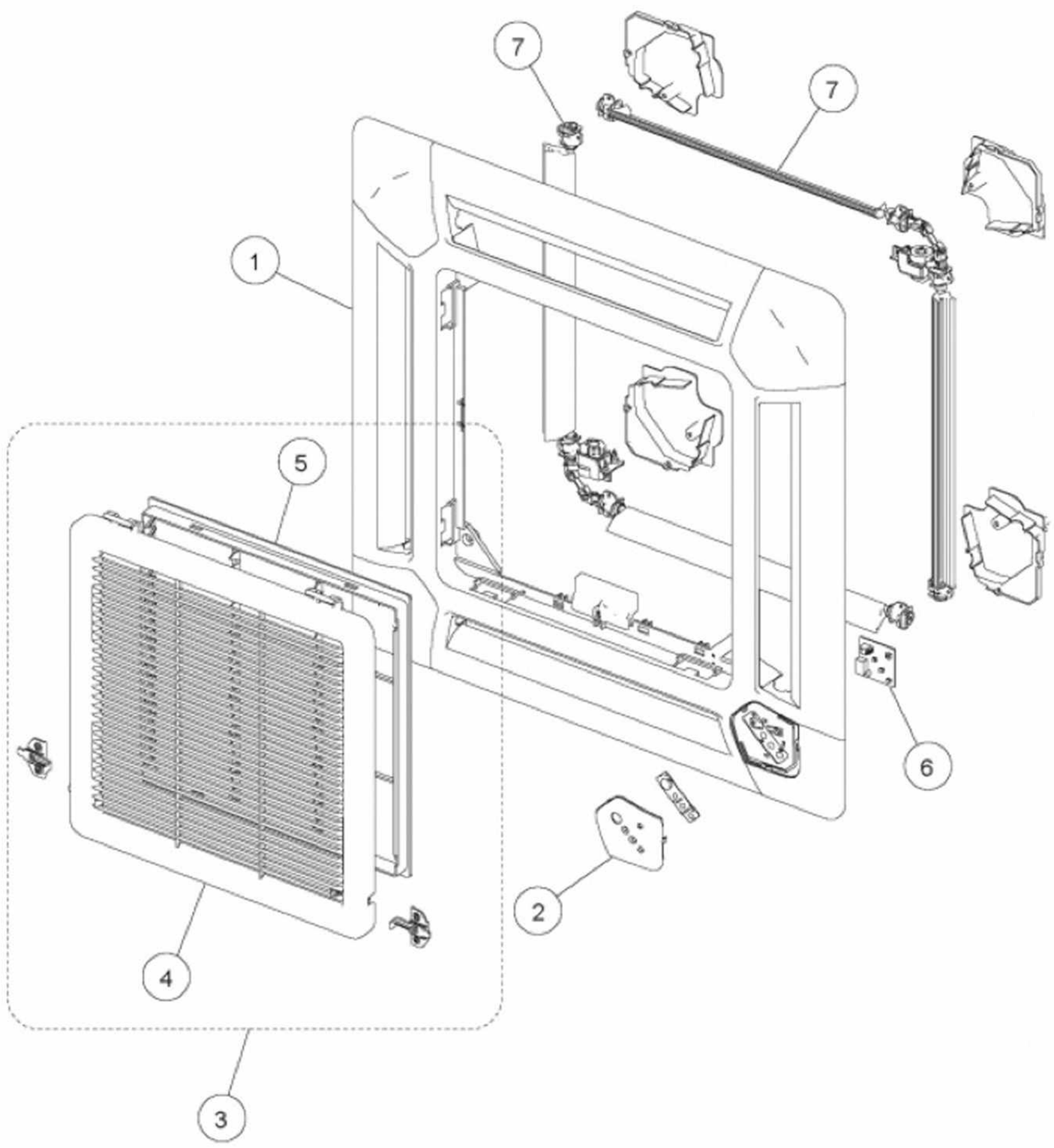
7
7
1
5
6
2
4
3

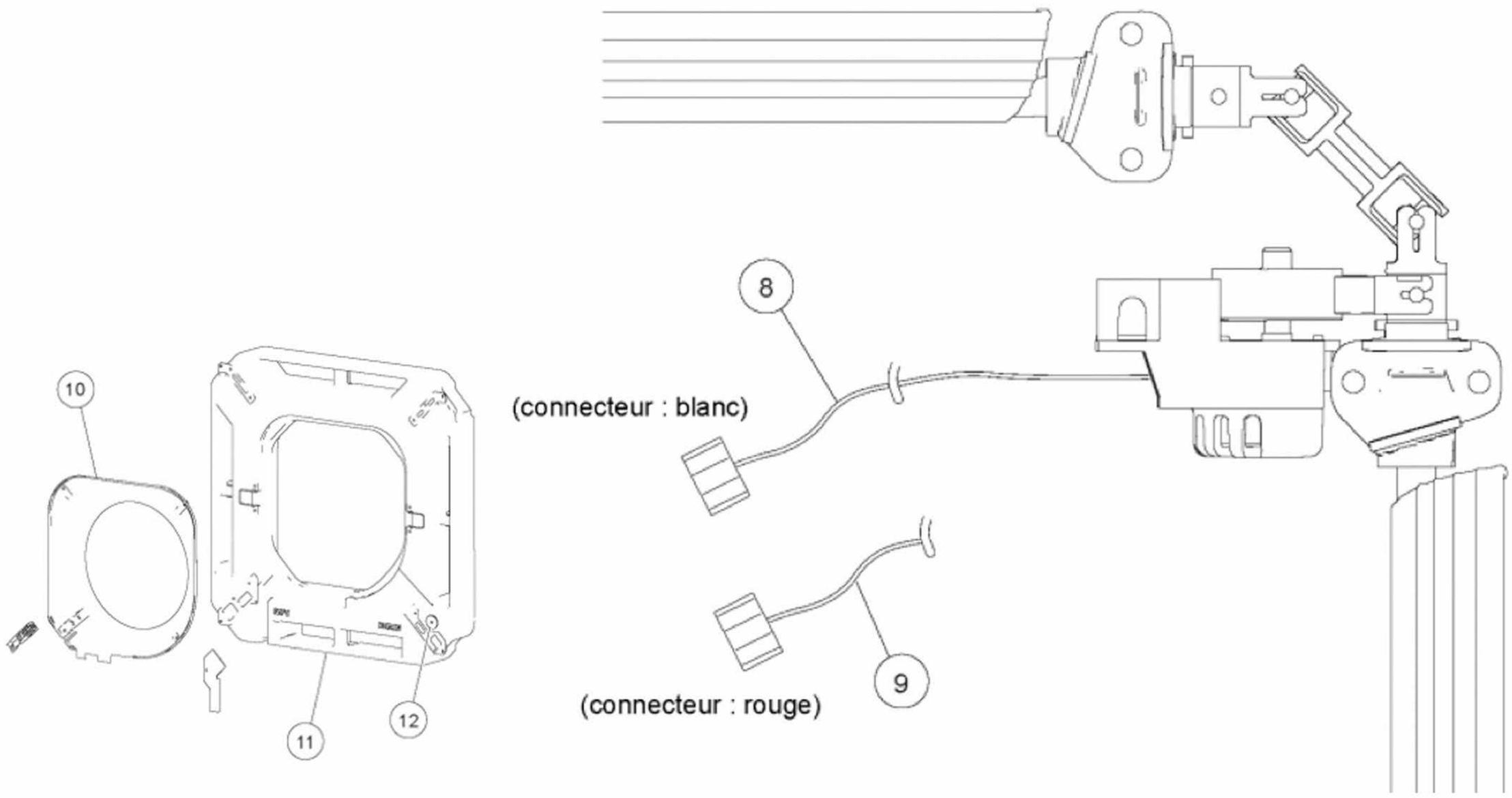
8
10
(connecteur : blanc)
9
(connecteur : rouge)
11
12

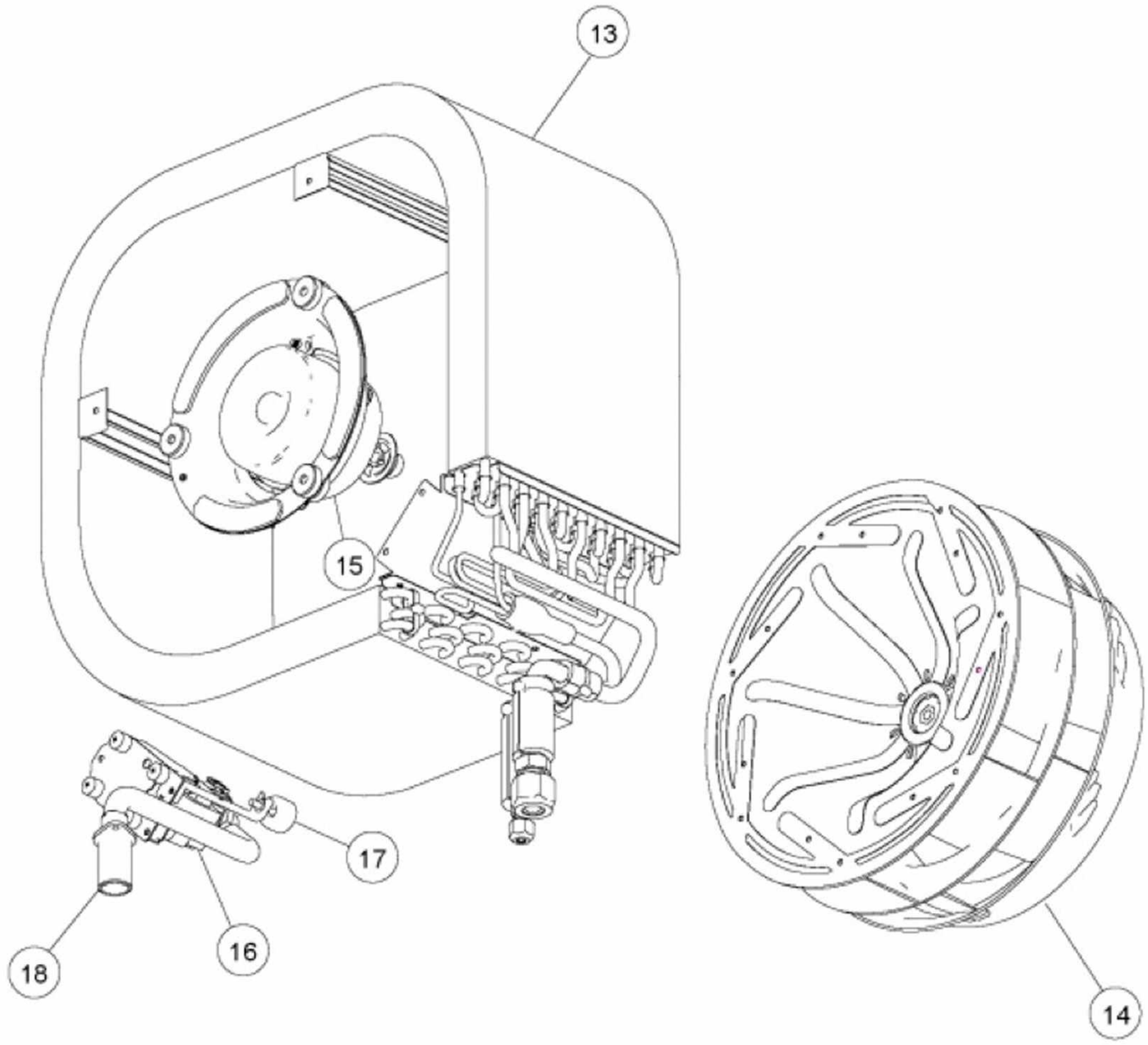
13
15
17
18
16
14

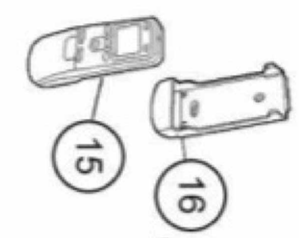
15
16

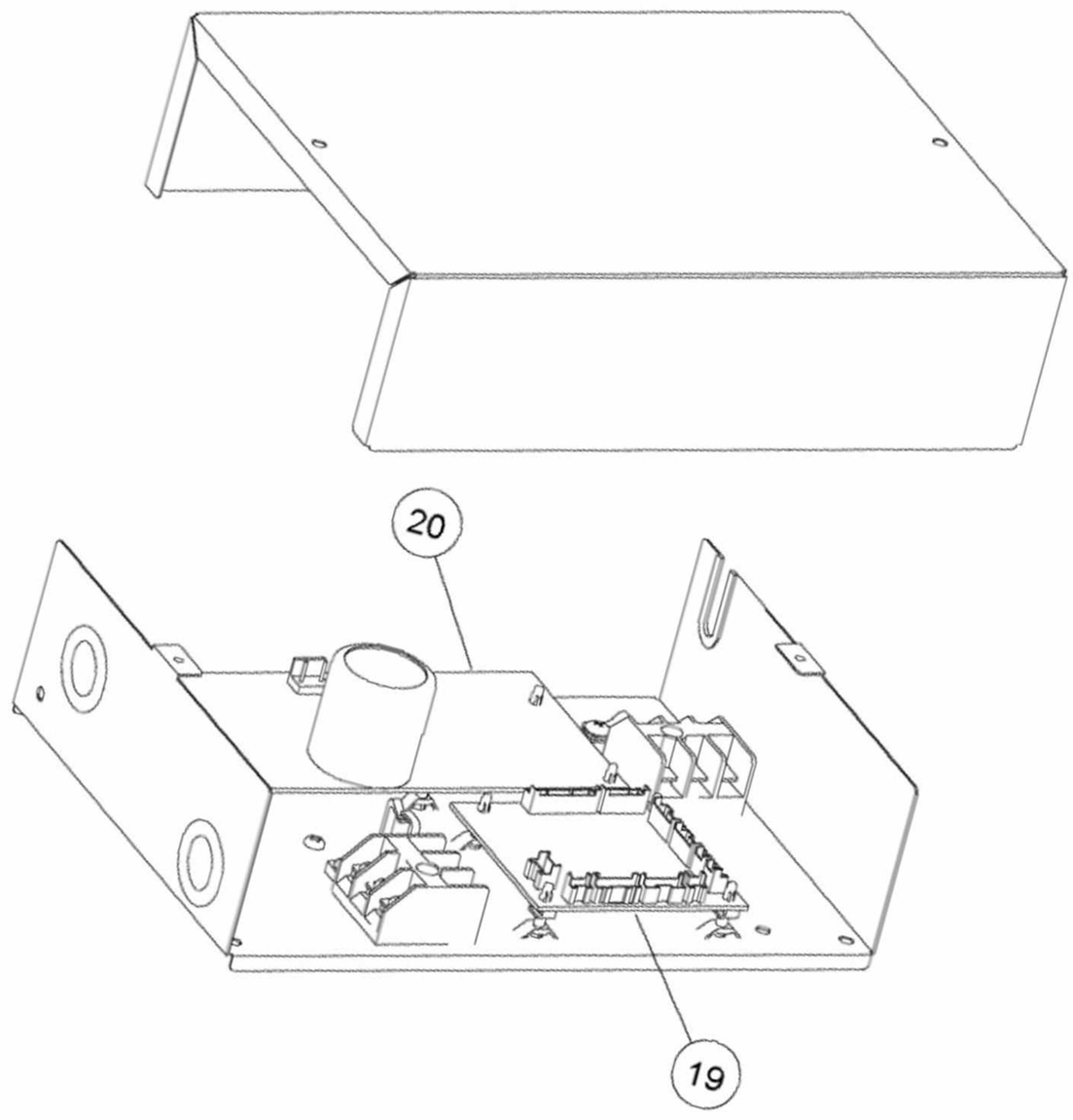
20
19