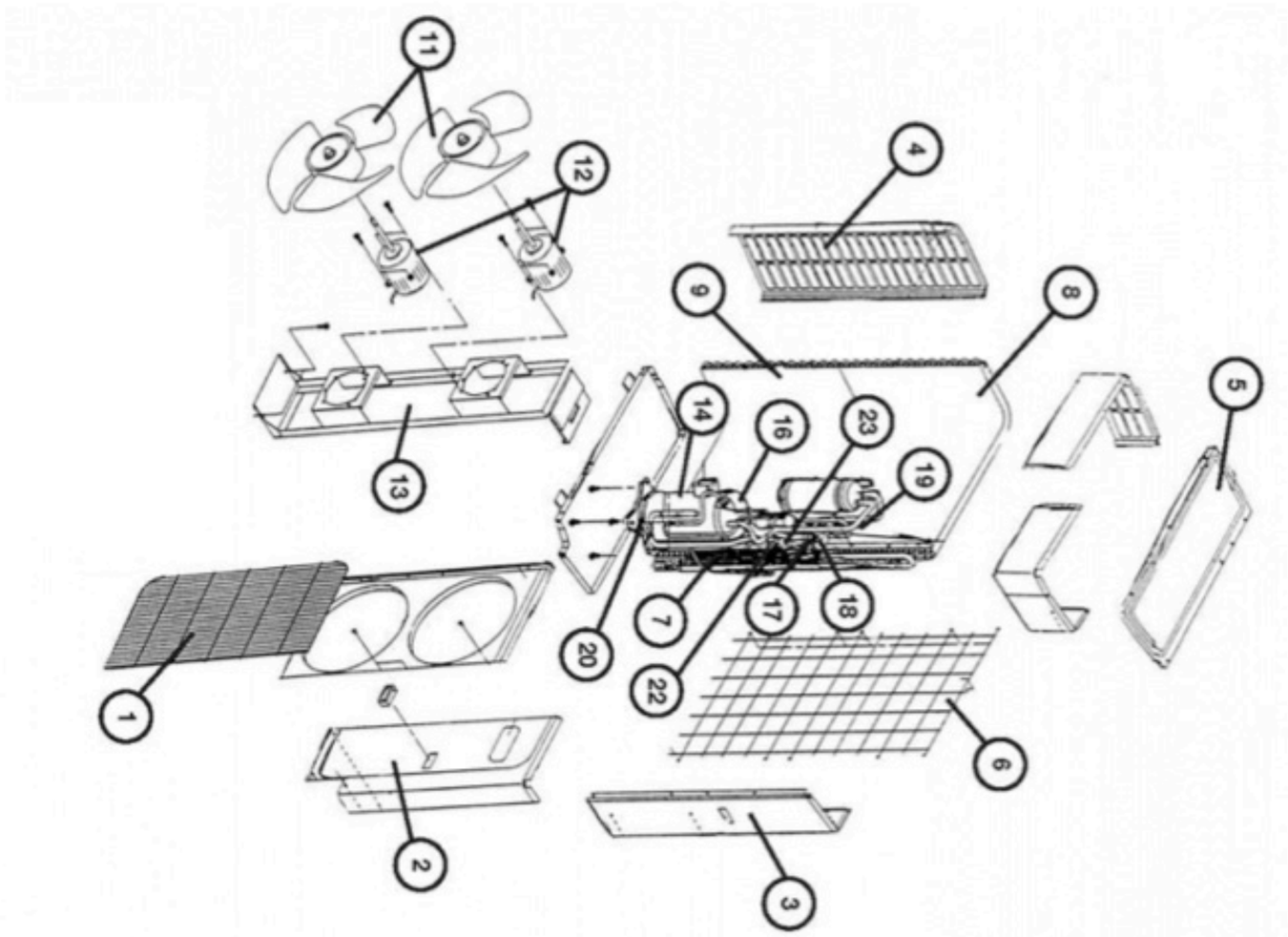
11
12
4
9
8
5
14
16
23
19
13
7
17
18
20
22
1
6
2
3