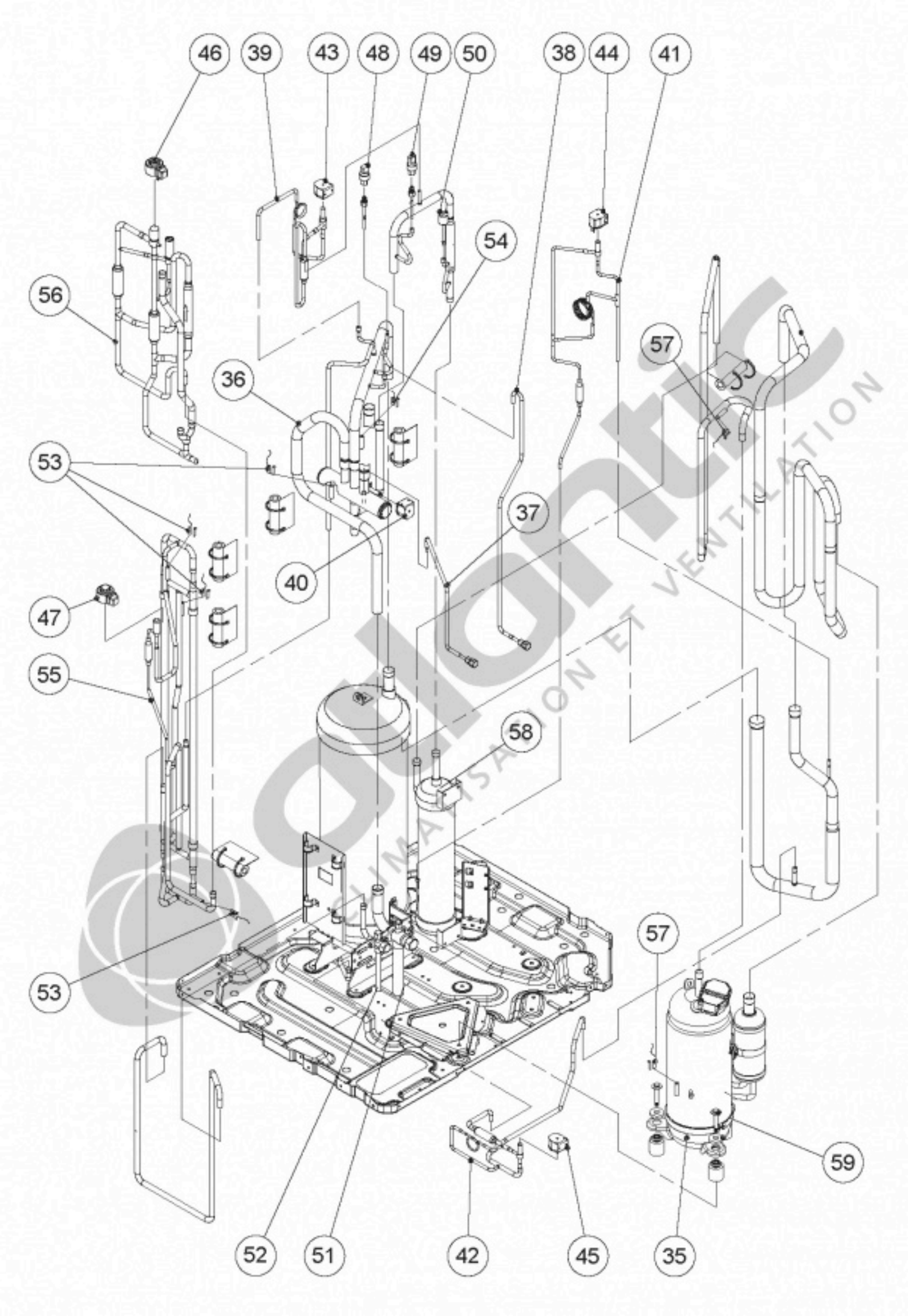
46
39
43
48
49
50
38
44
41
54
56
57
36
53
37
40
47
55
58
53
57
59
52
51
42
45
35