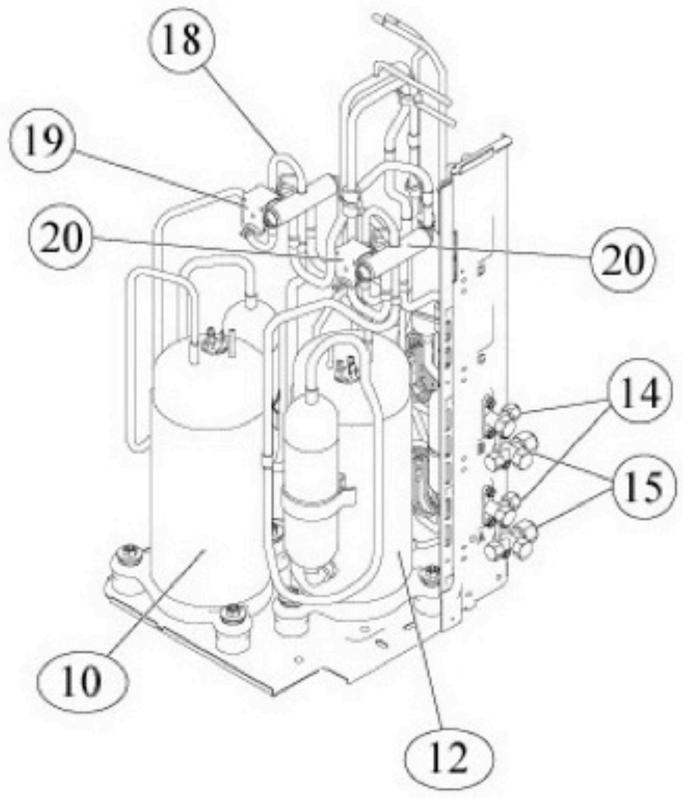
18
19
20
20
14
15
10
12

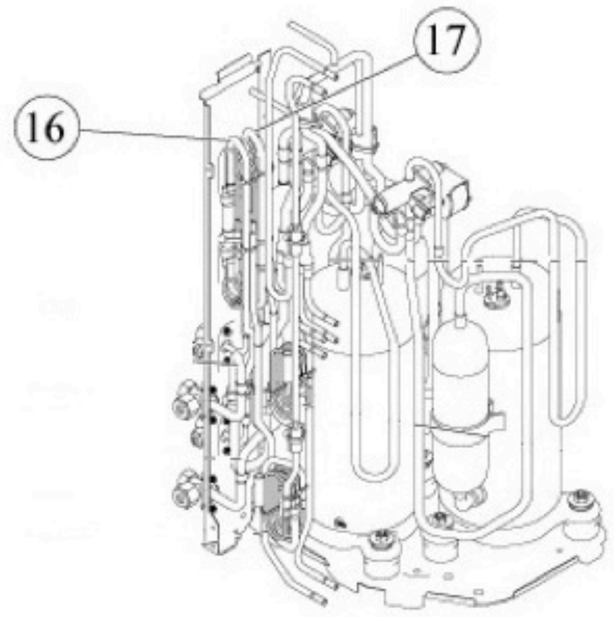
17
16

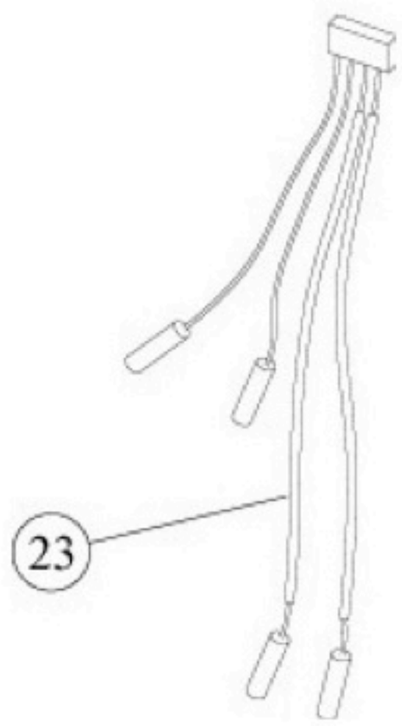
23

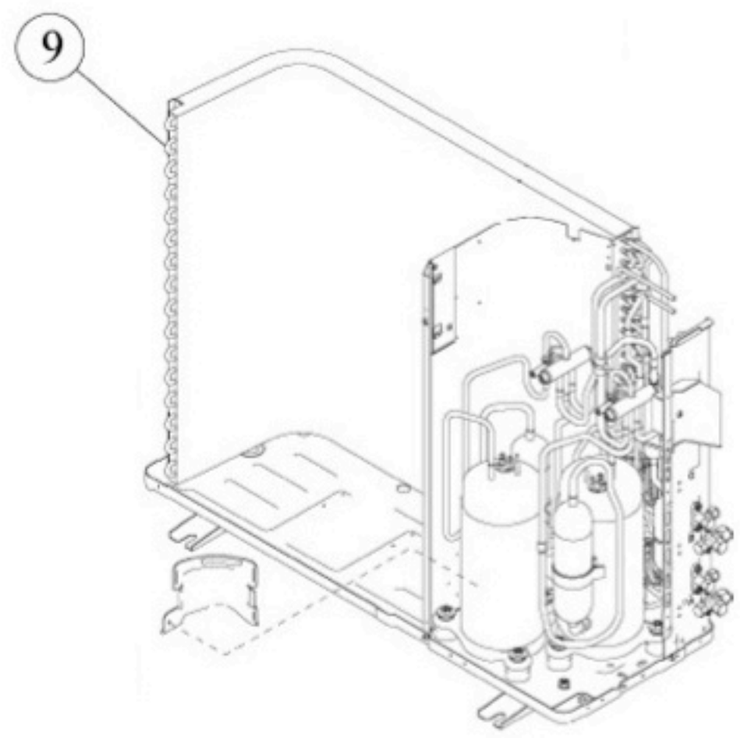
9