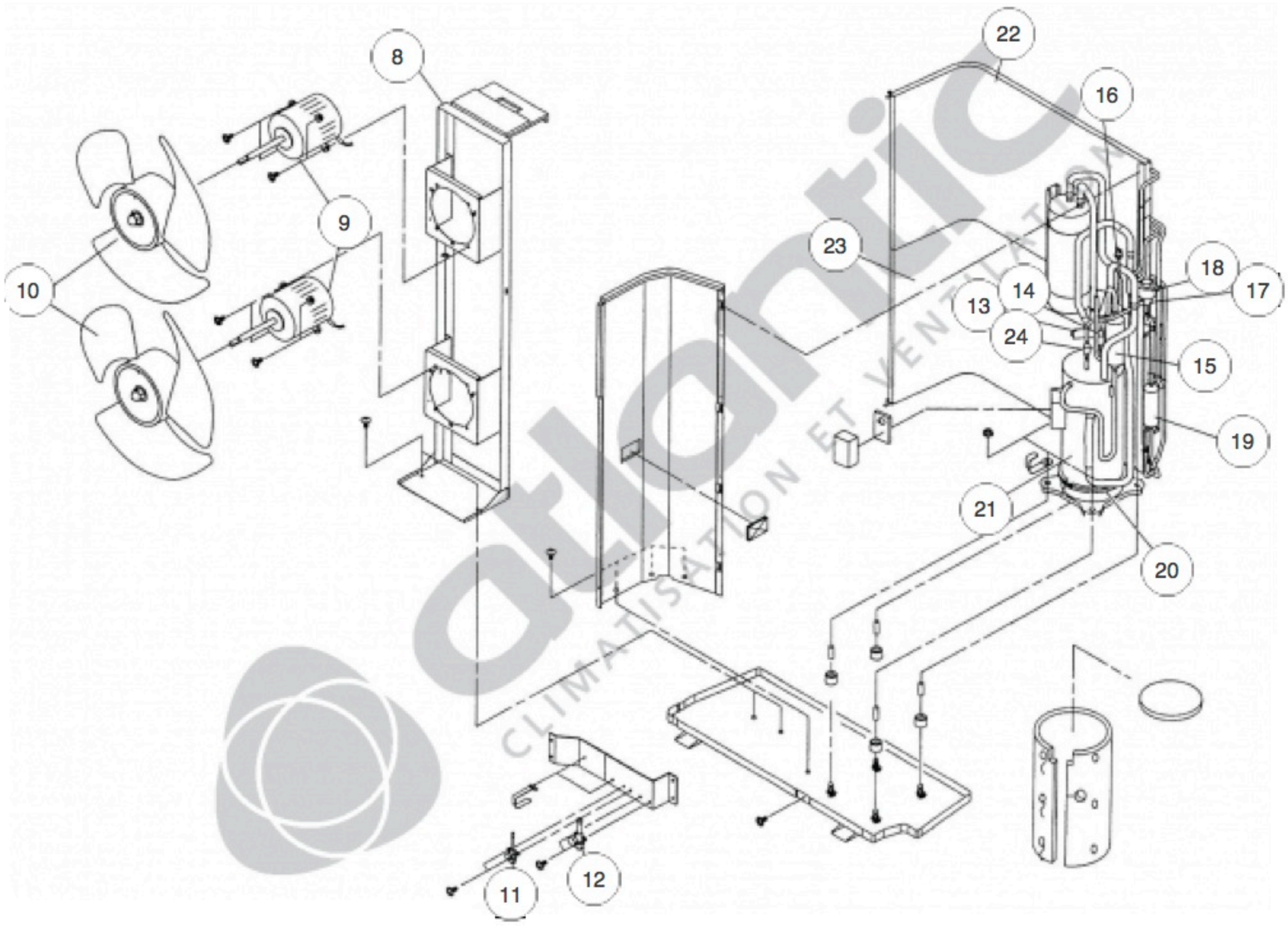
8
9
10
22
16
23
18
17
14
13
24
15
19
21
20
11
12