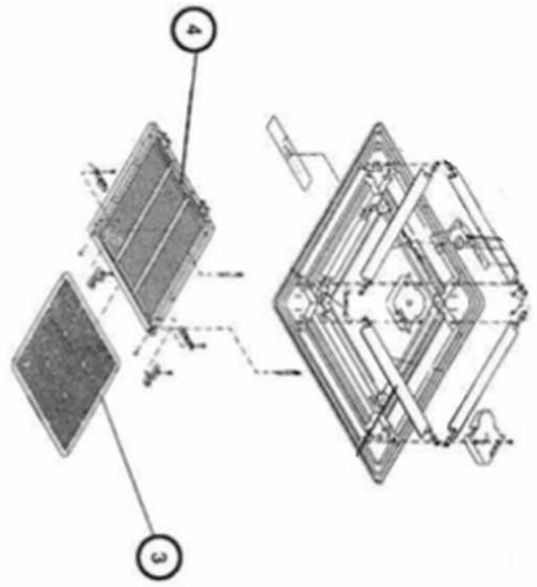

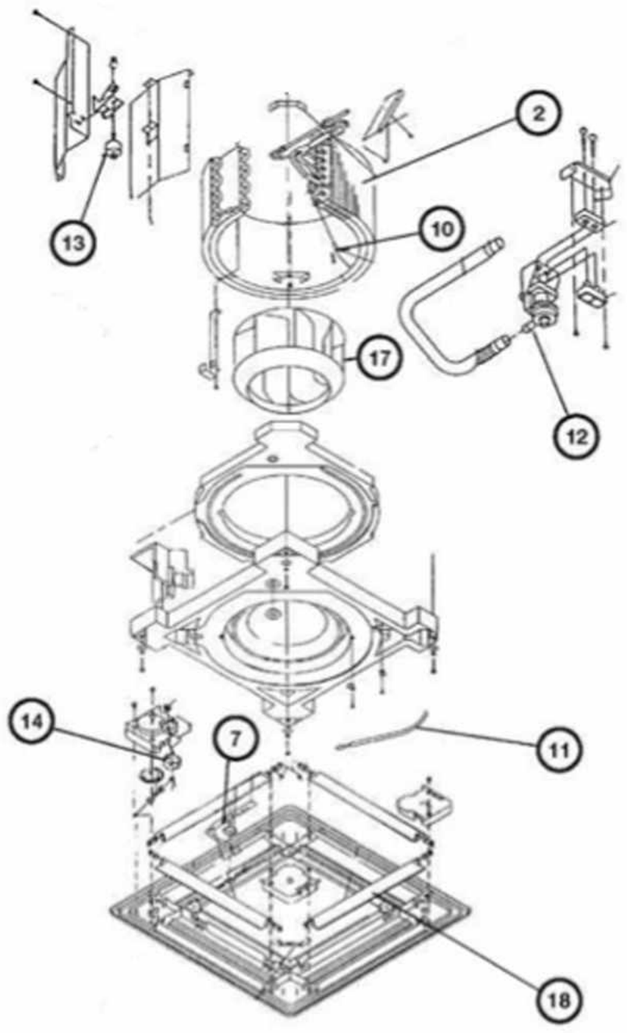
2
10
13
17
12
14
7
11
18

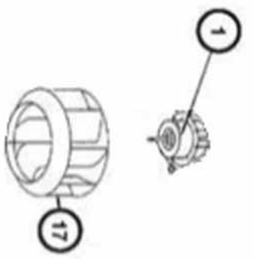
1
11

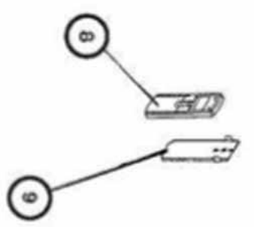

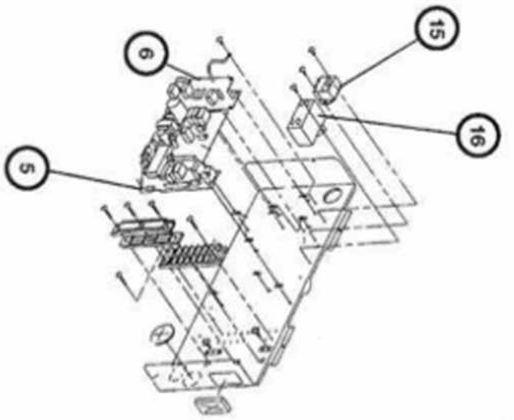
15
16
6
5