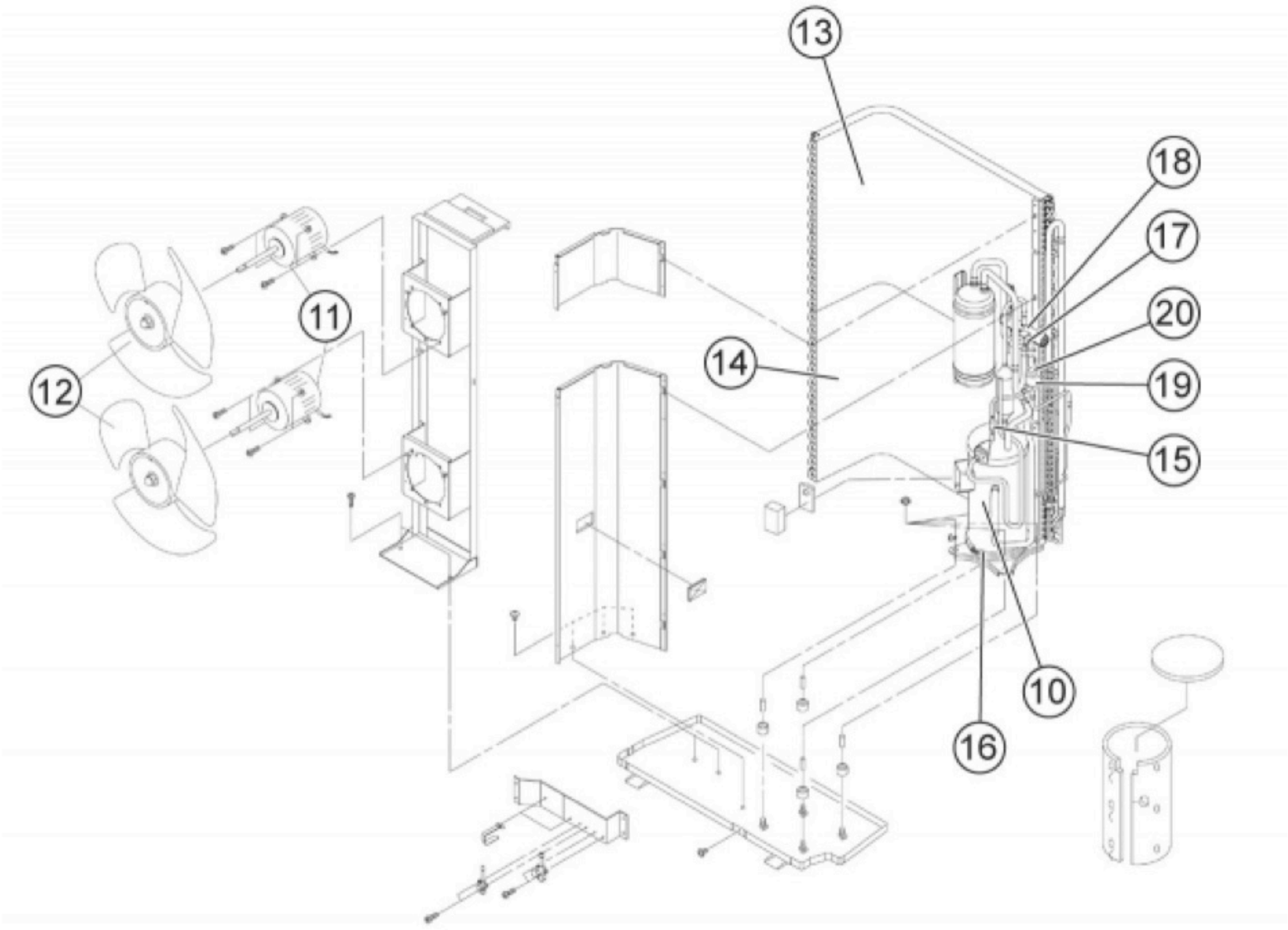
13
18
17
20
19
15
11
12
14
10
16