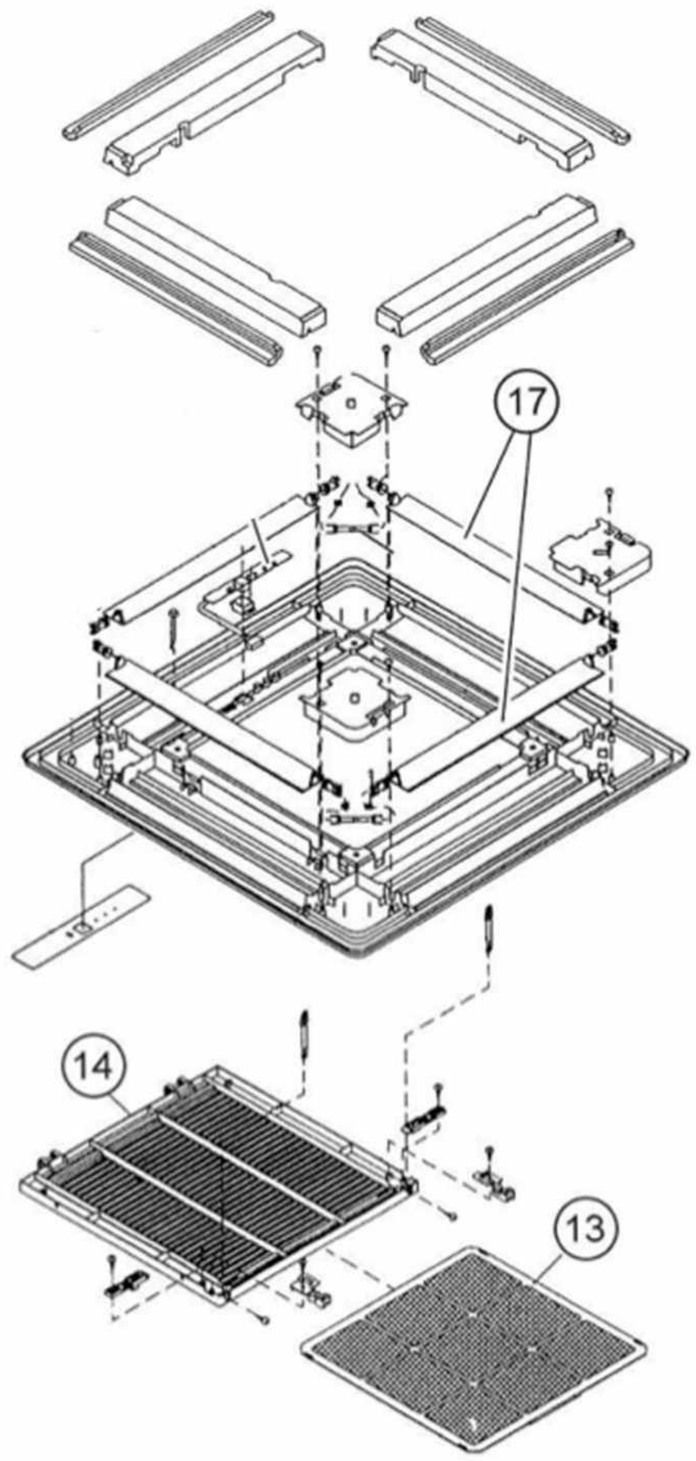
17
14
13

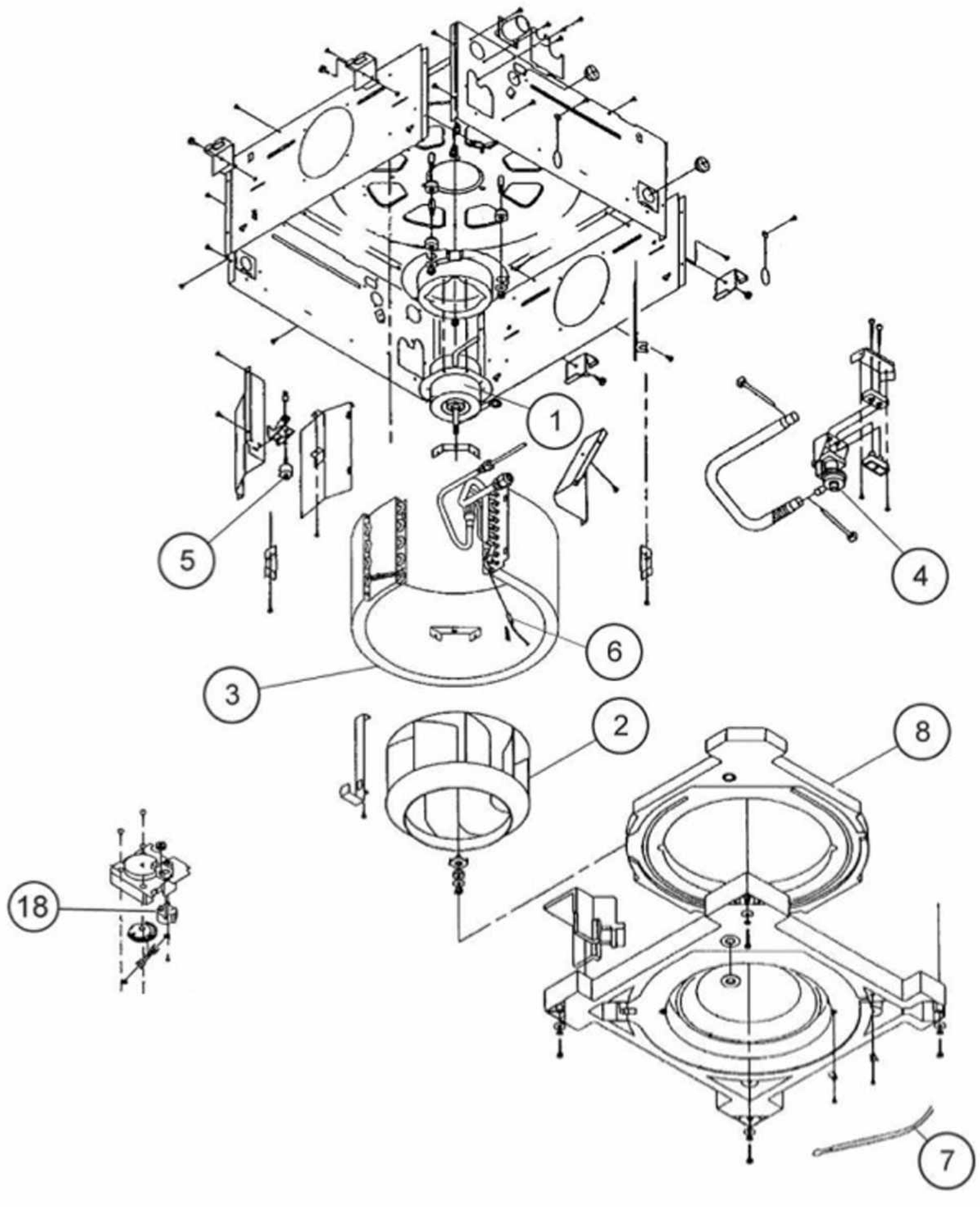
1
2
3
4
5
6
7
8
18

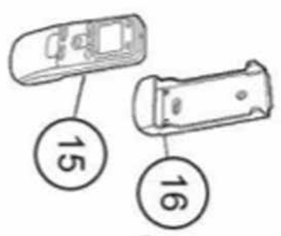
15
16

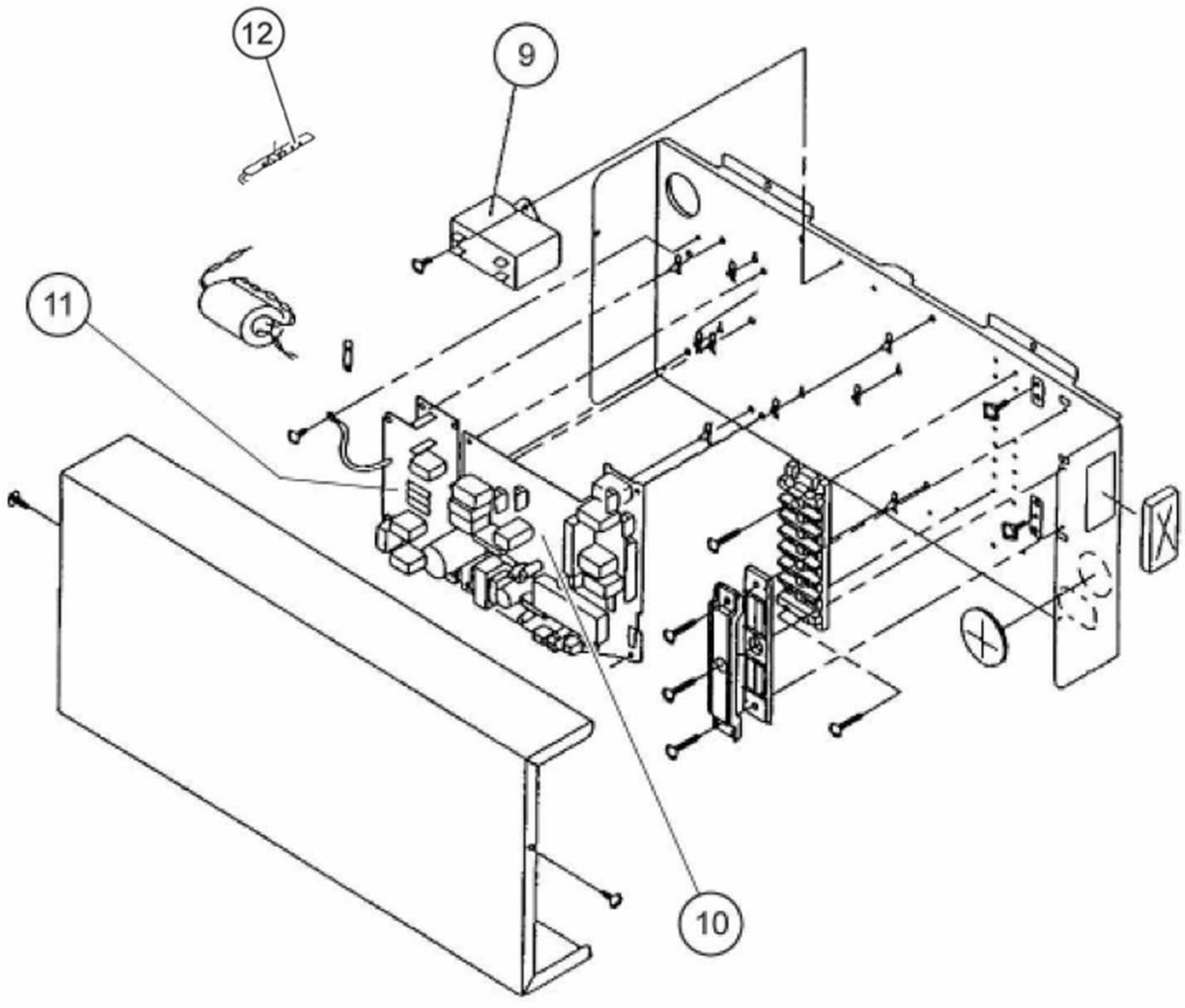
12
9
11
10