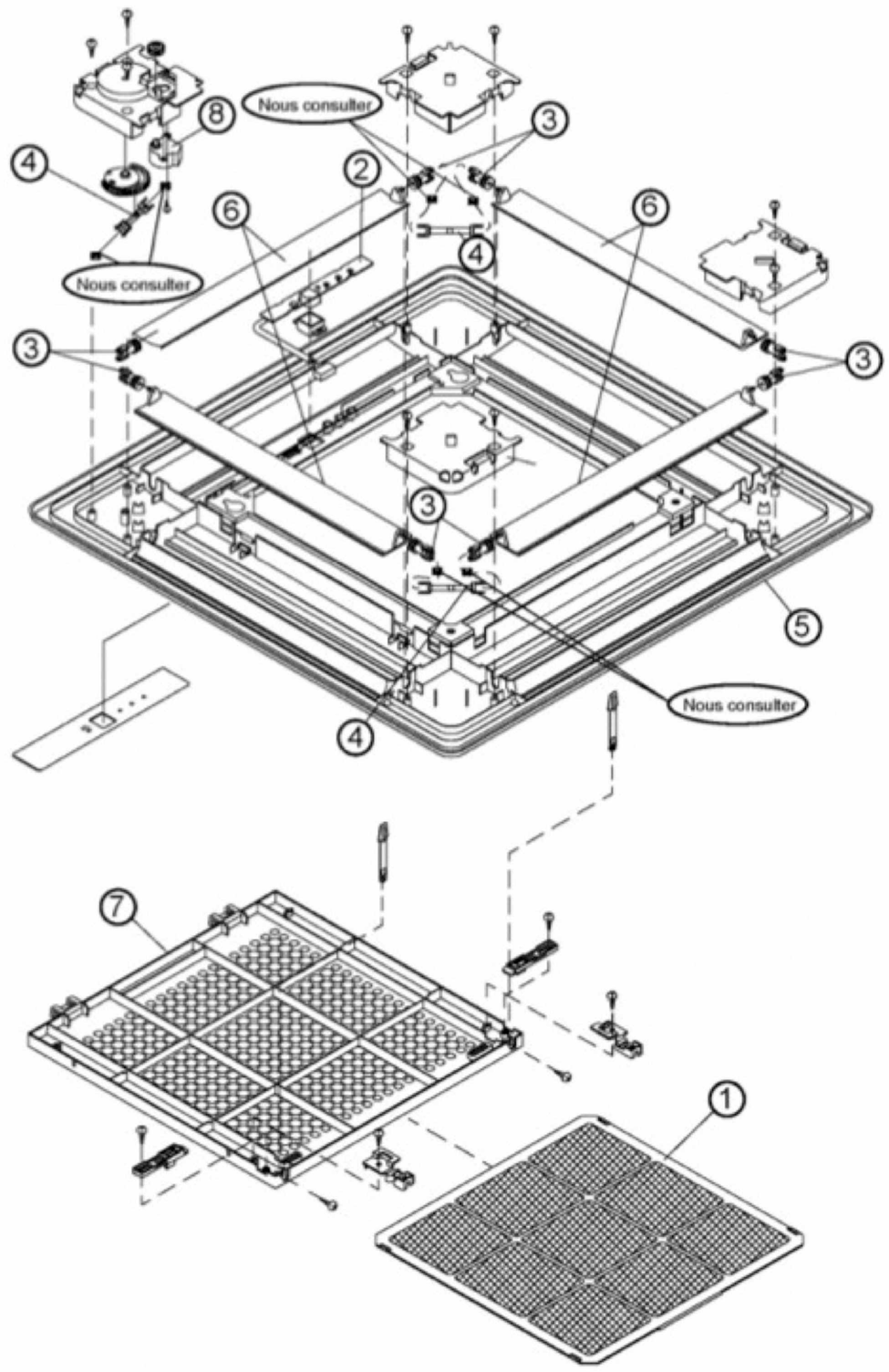
Nous consulter
Nous consulter
Nous consulter
1
2
3
4
5
6
7
8

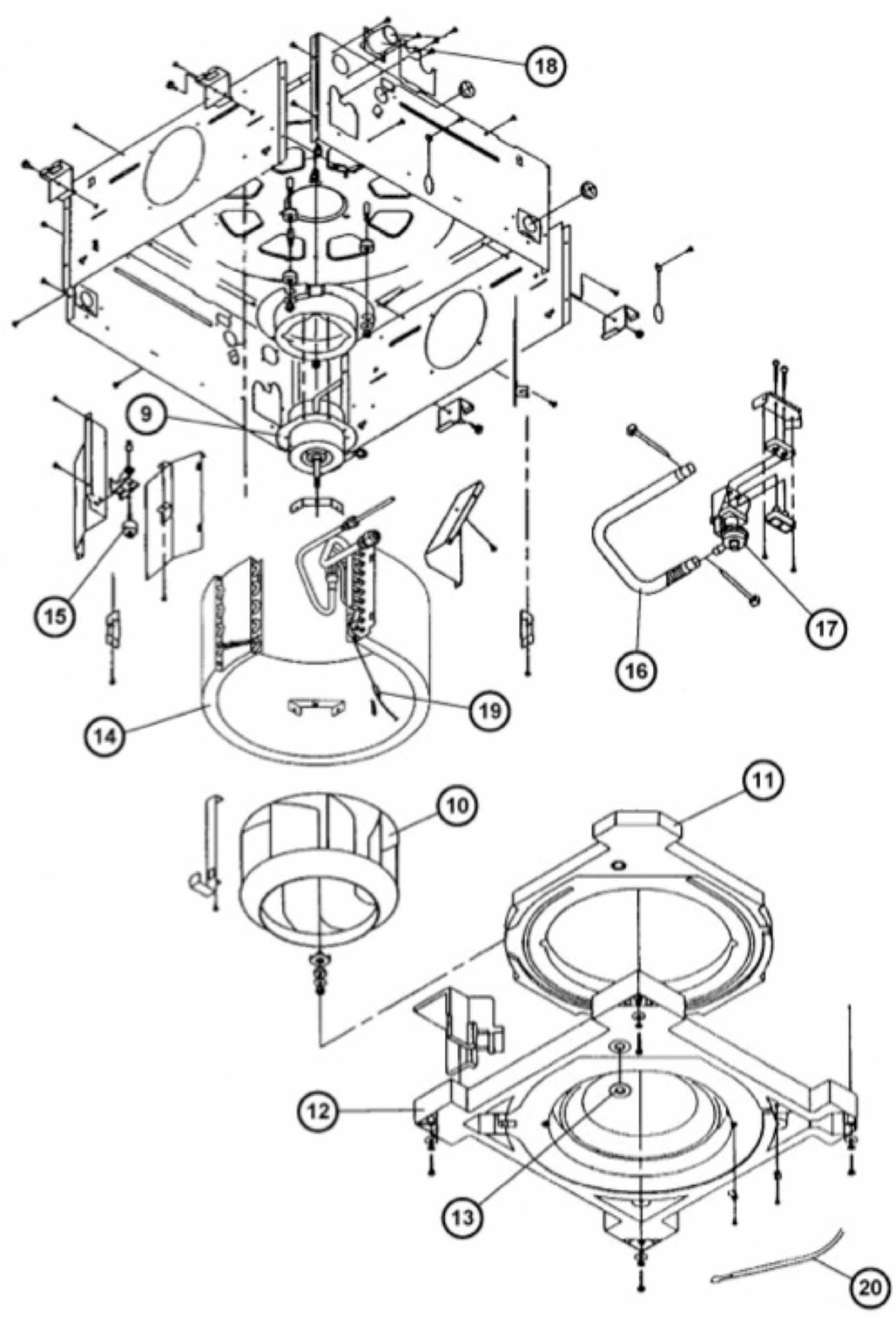
9
10
11
12
13
14
15
16
17
18
19
20

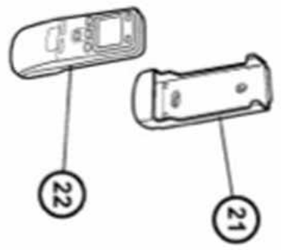
22
21

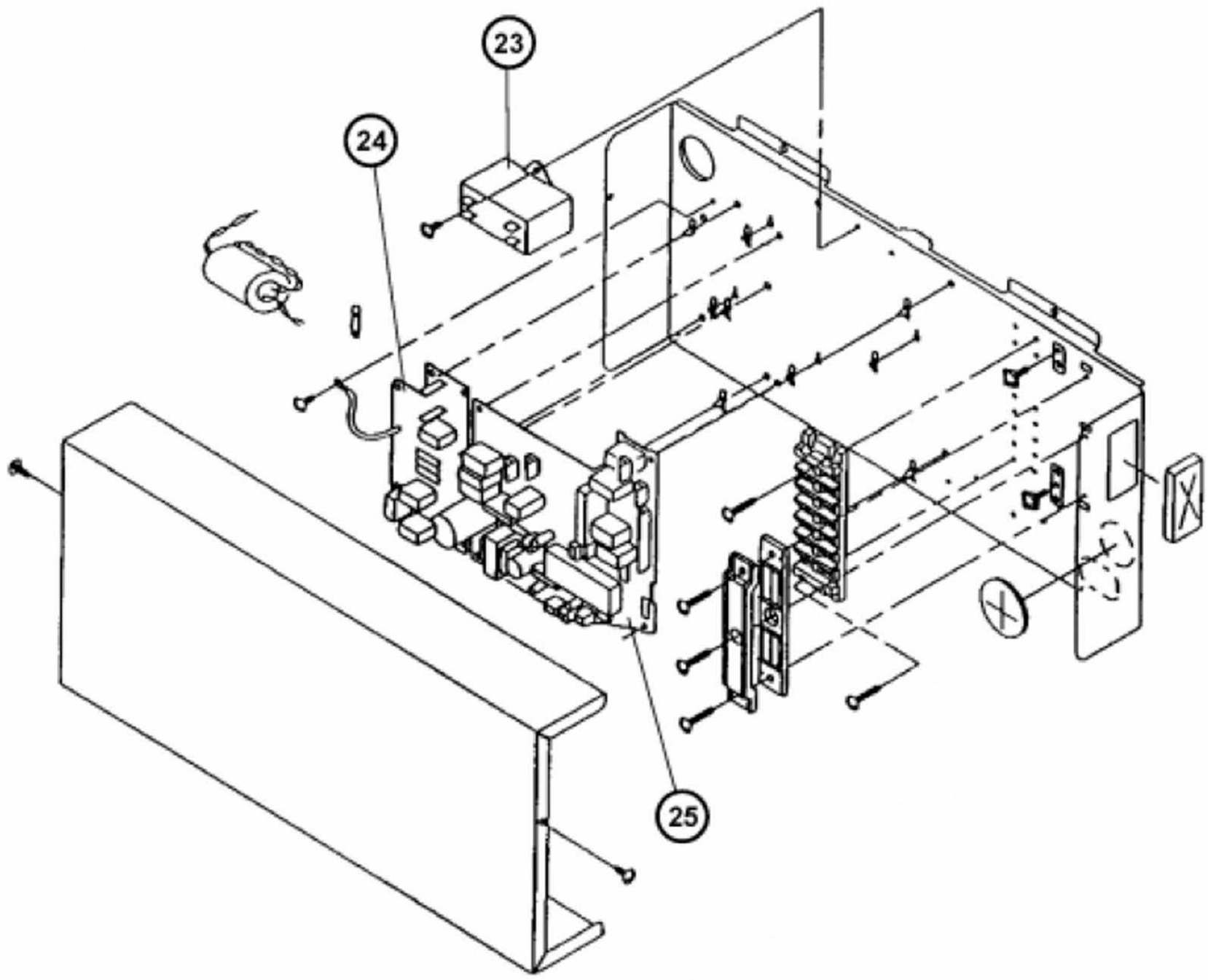
23
24
25