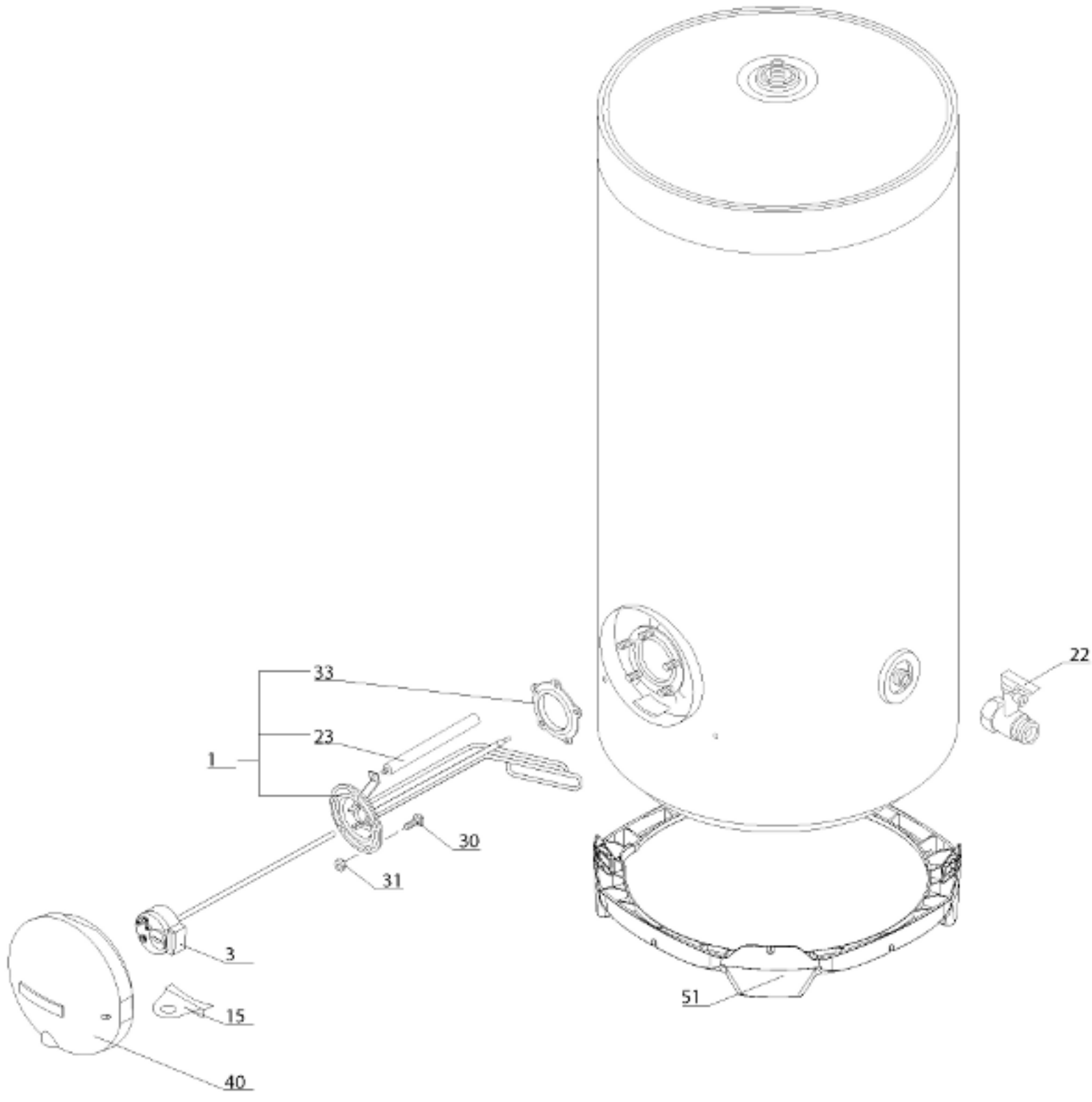

R8209052