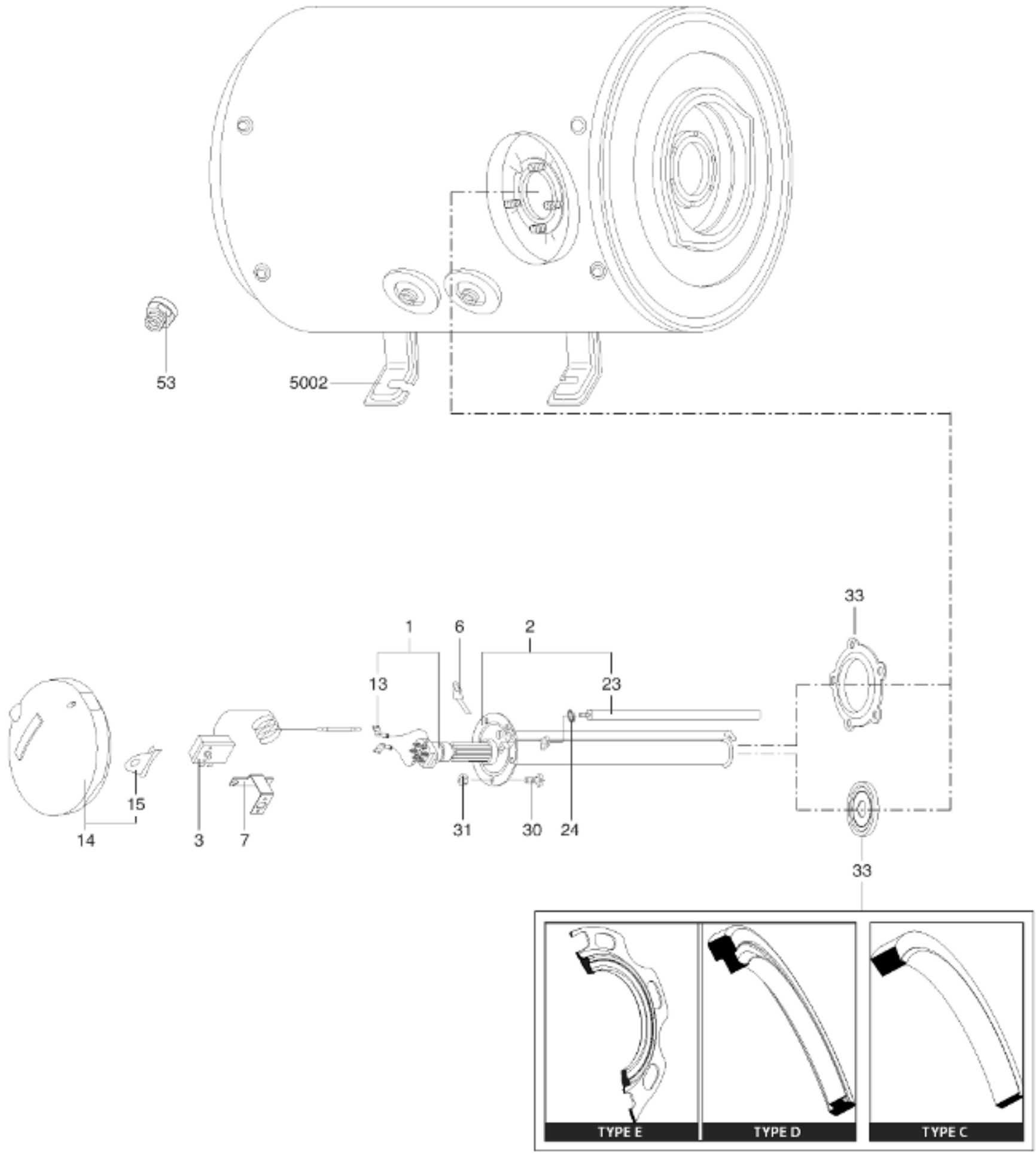

R8208232