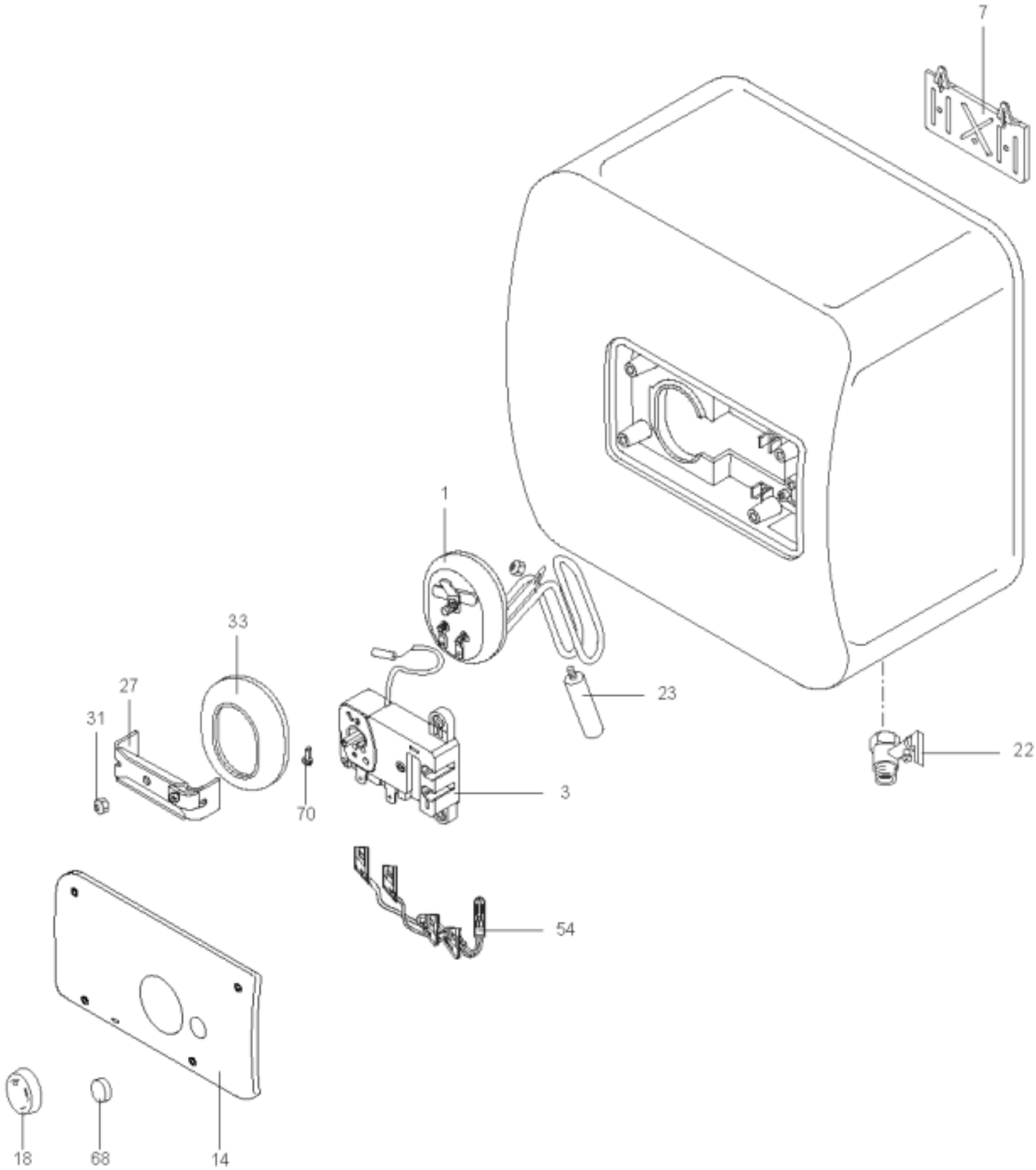
7
1
33
27
31
70
3
23
22
54
18
68
14