DLS / IU DNG 18 - 24 - 30 - 37 - 44

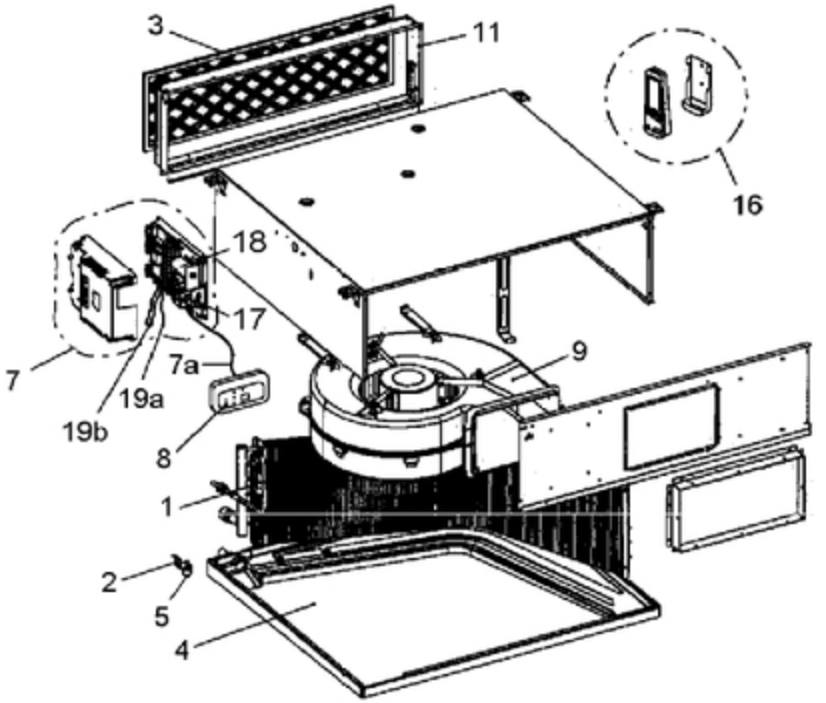

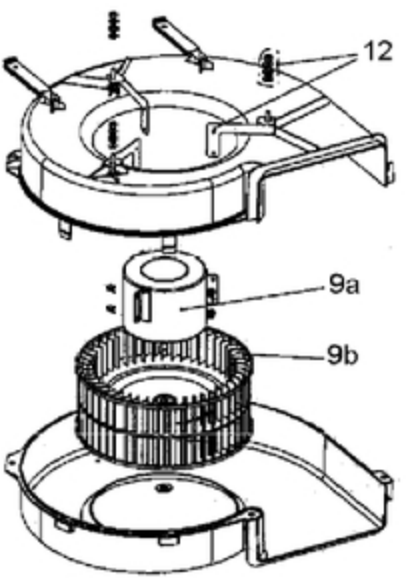

TH 3662