Indoor Unit BS 11 - 15 - 18

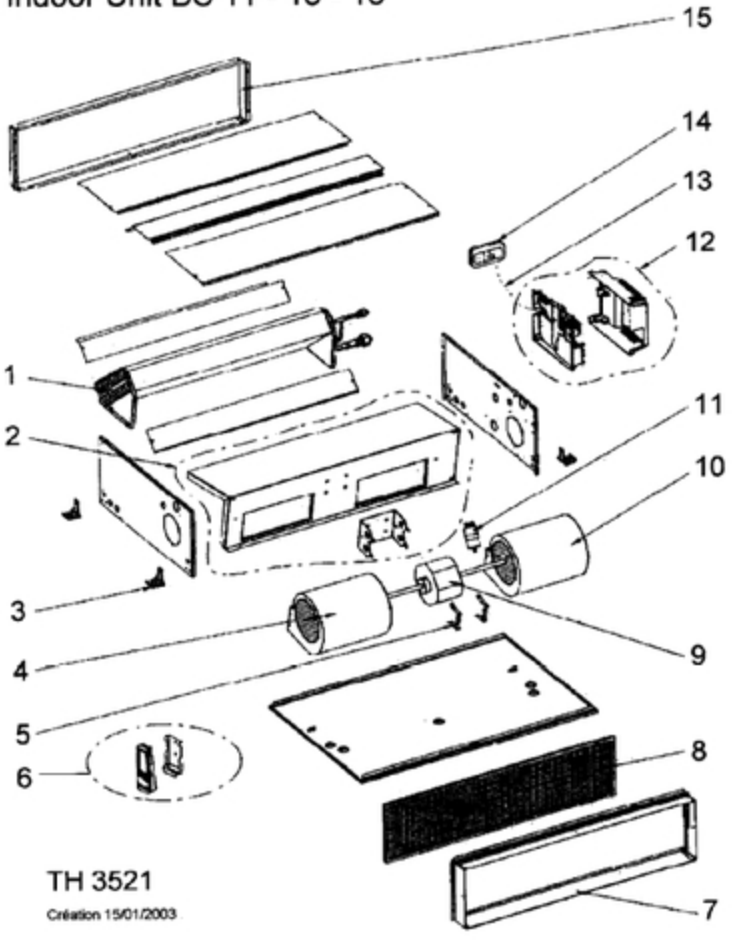

TH 3521

Création 15/01/2003