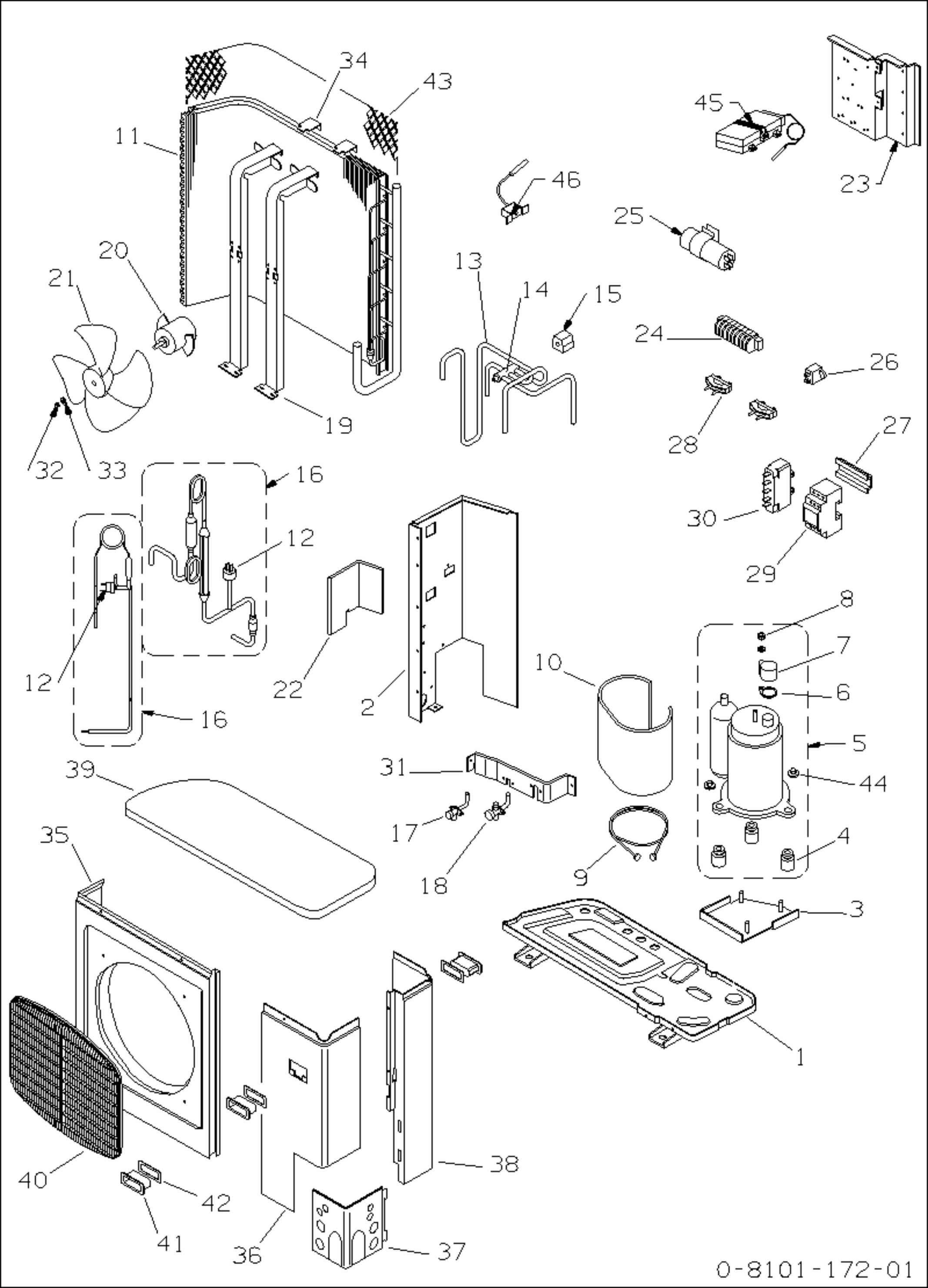
34
43
11
45
23
46
25
20
21
13
14
15
24
26
19
28
27
32
33
16
30
12
29
8
7
12
22
2
10
6
16
5
31
44
39
17
4
35
18
9
3
1
38
40
42
41
36
37
0-8101-172-01