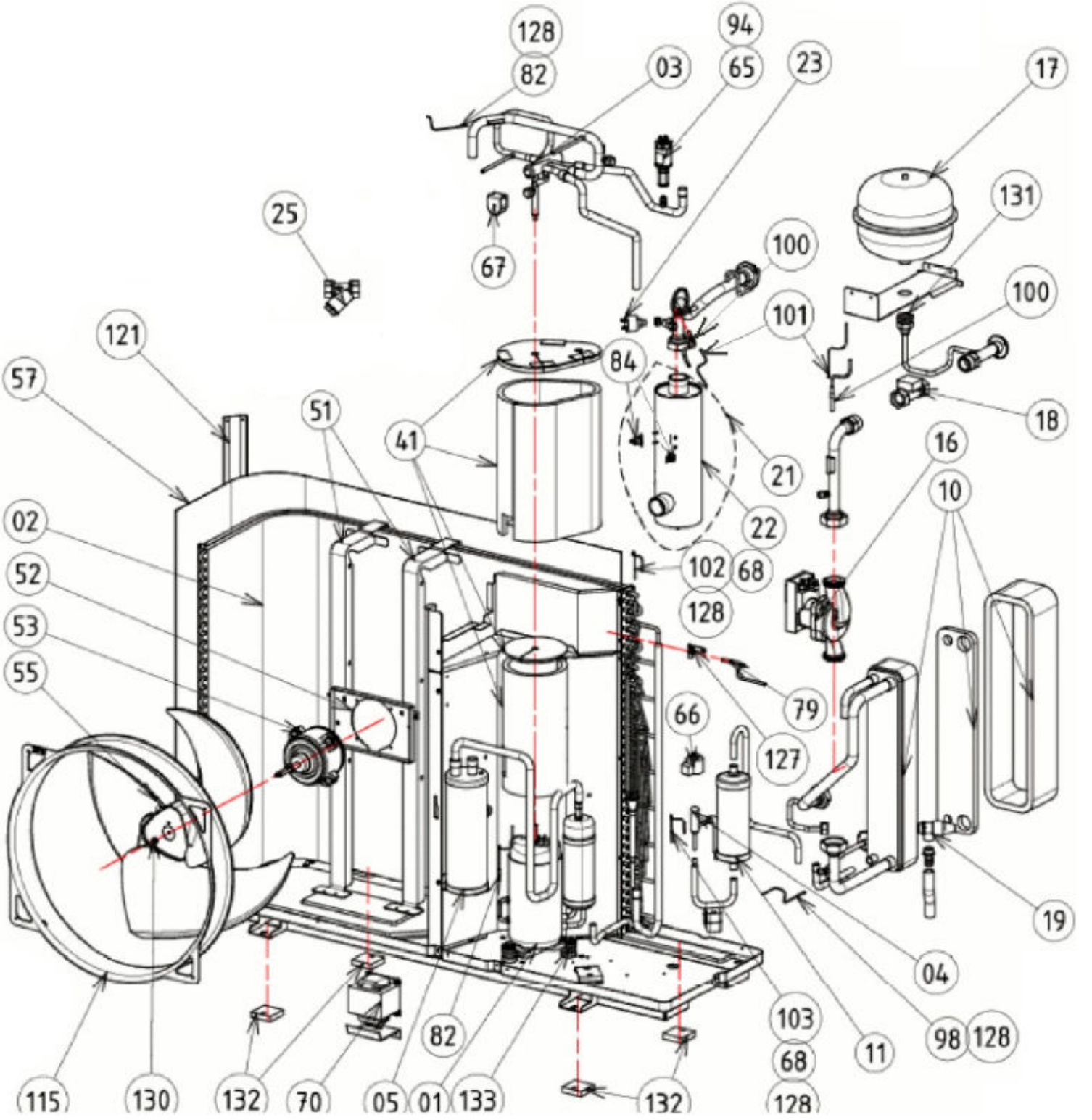
128
82
03
94
65
23
17
131
25
67
100
100
101
121
84
57
51
41
18
16
21
10
02
22
102
68
52
128
53
55
79
66
127
19
04
103
98
128
11
82
68
115
130
132
70
05
01
133
132
128