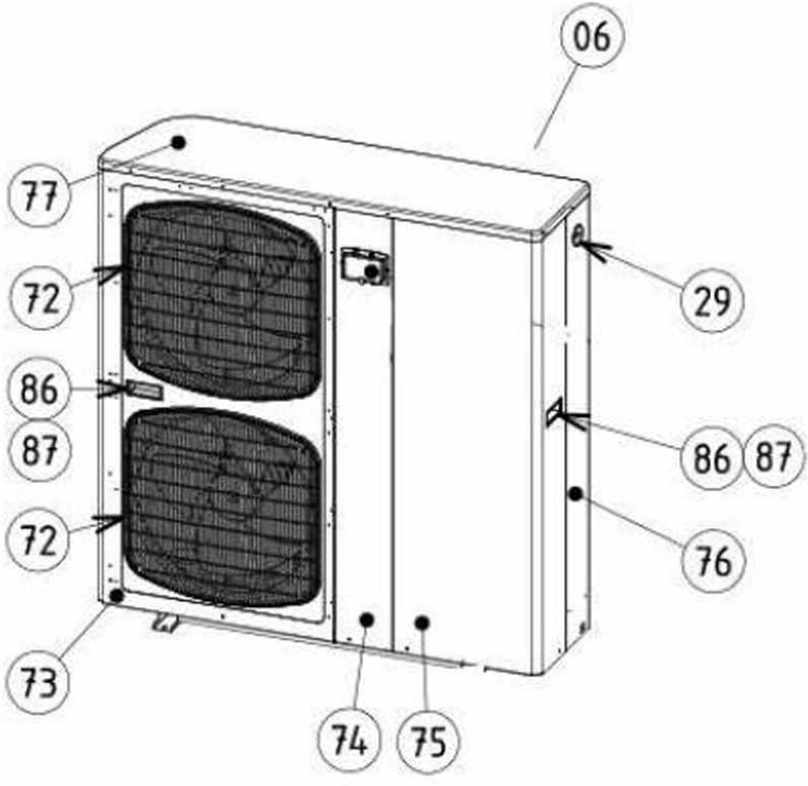
06
77
72
86
87
72
73
74
75
29
86
87
76

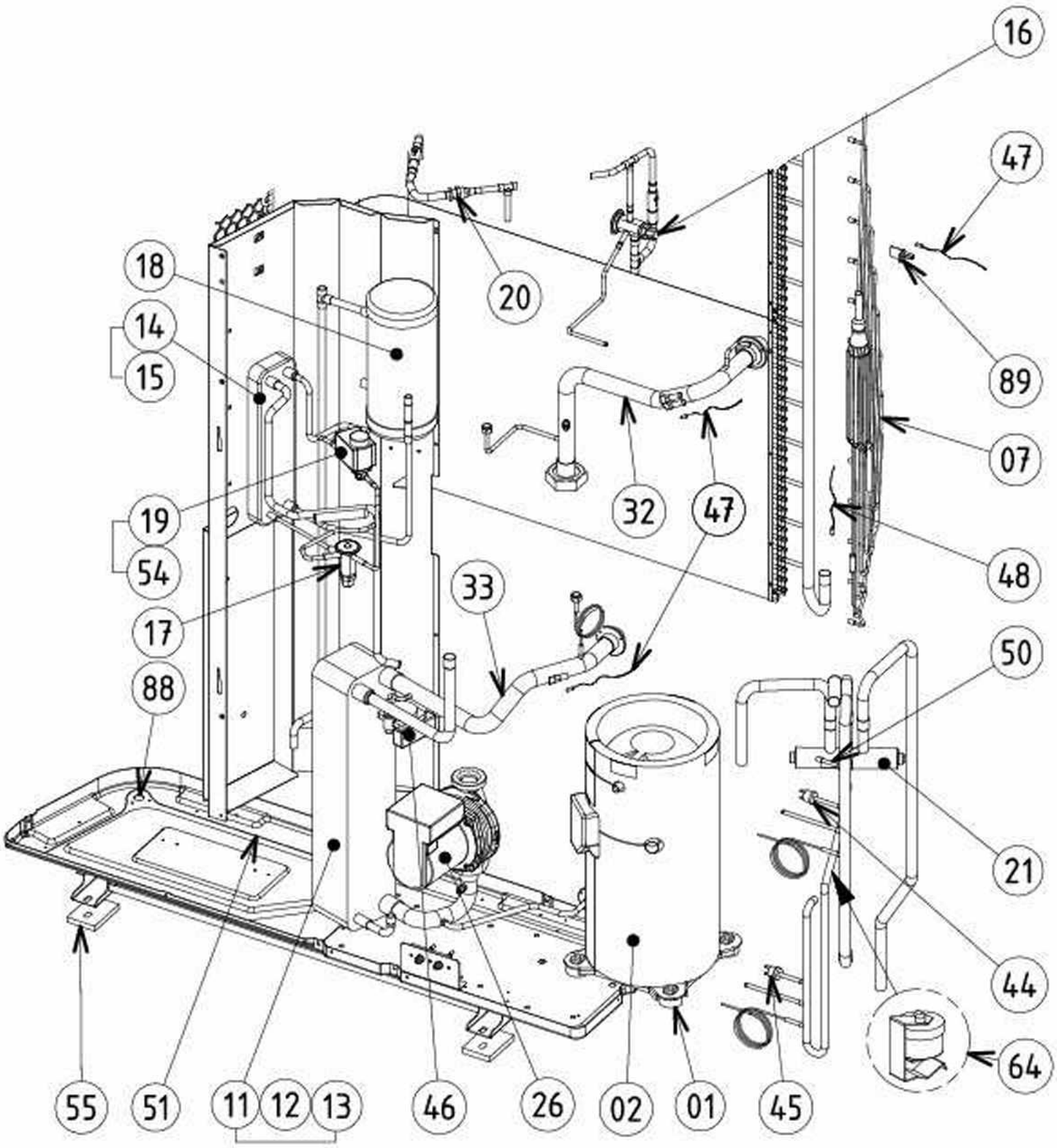
16
47
18
20
14
15
89
07
19
32
47
54
48
33
17
50
88
21
44
64
55
51
11
12
13
46
26
02
01
45

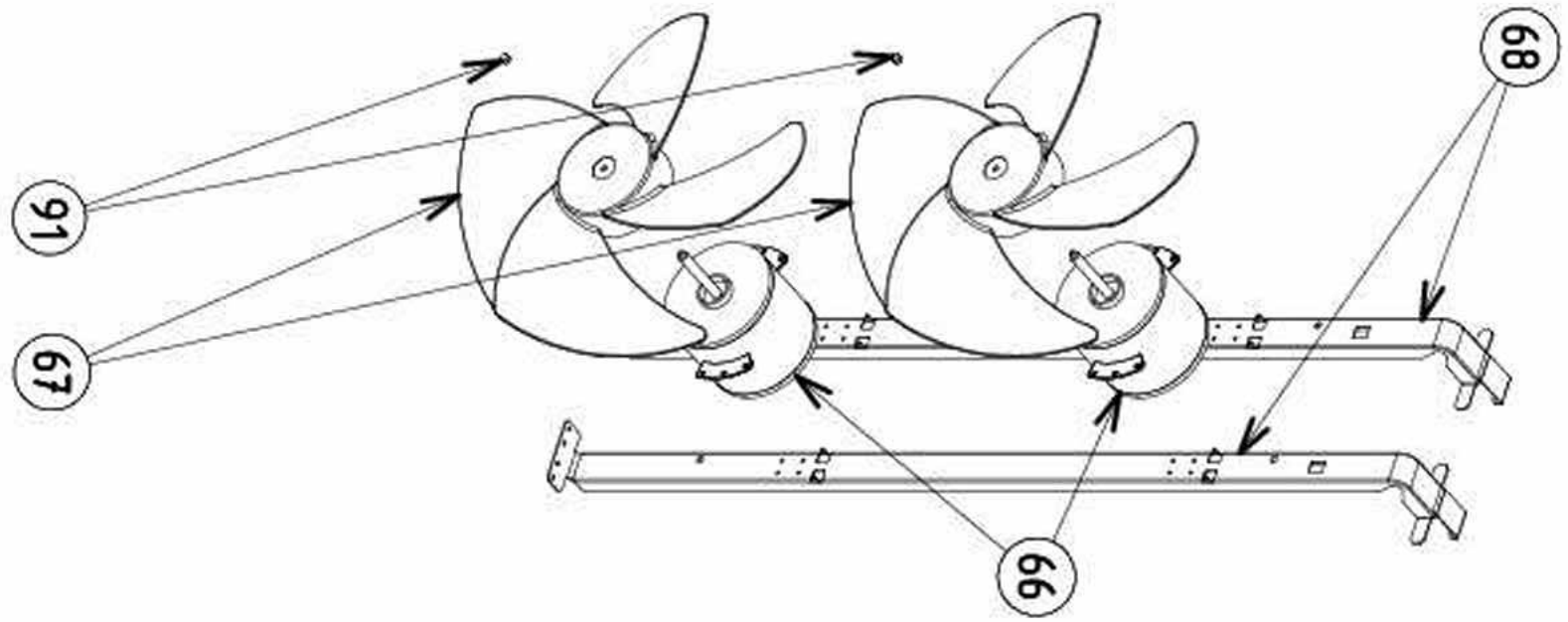
91
67
68
66

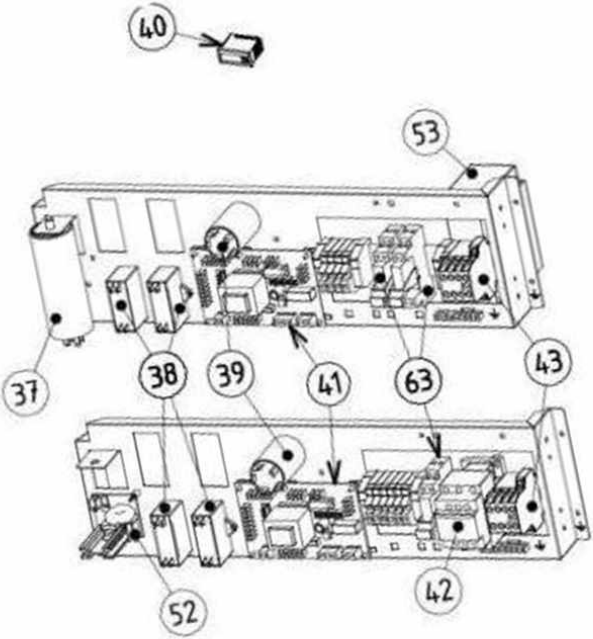
40
53
37
38
39
41
63
43
52
42