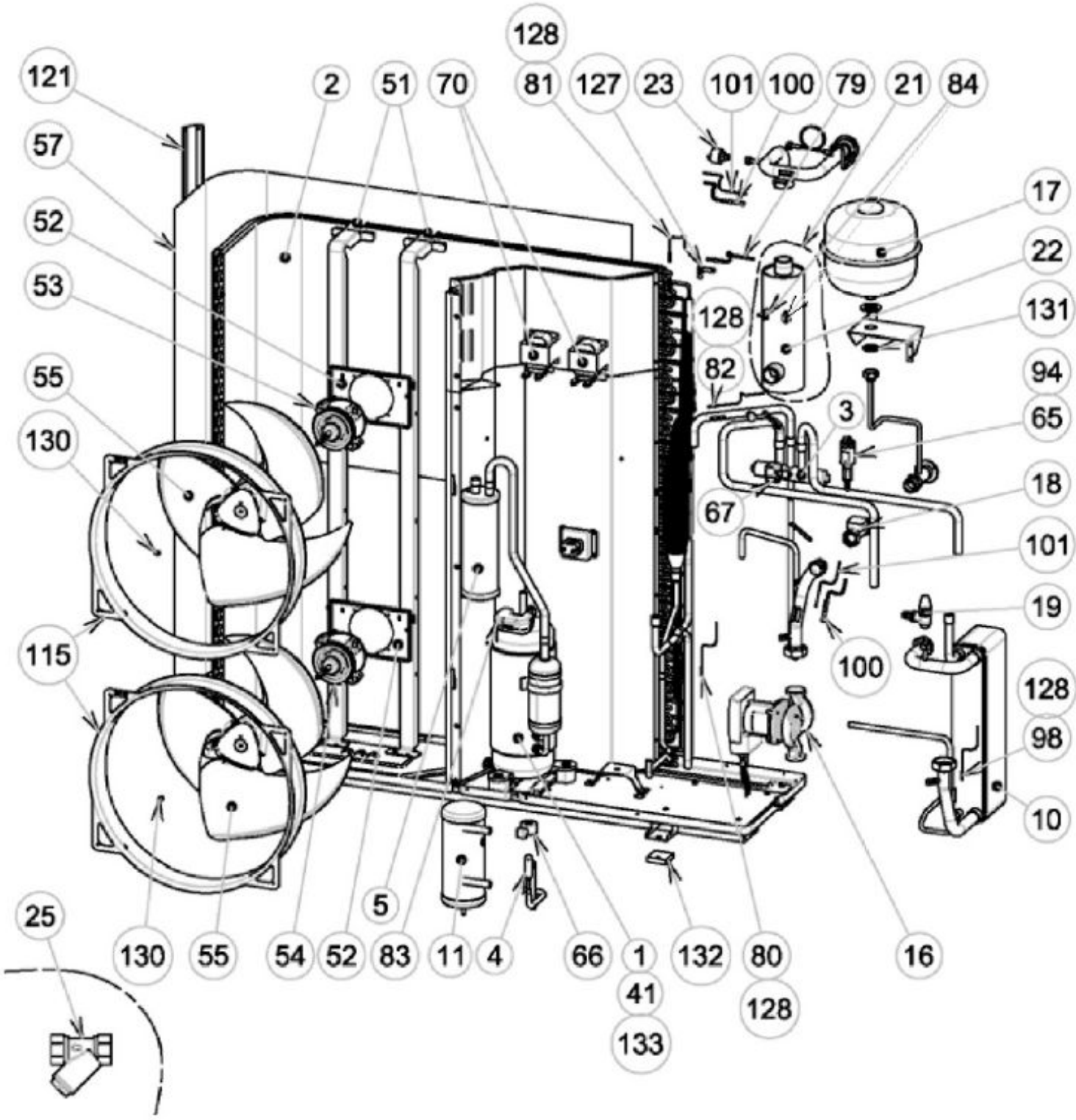
128
121
2
51
70
81
127
23
101
100
79
21
84
57
17
52
22
53
128
131
82
94
55
3
65
130
67
18
101
19
115
100
128
98
10
5
25
130
55
54
52
83
11
4
66
1
132
80
16
41
128
133