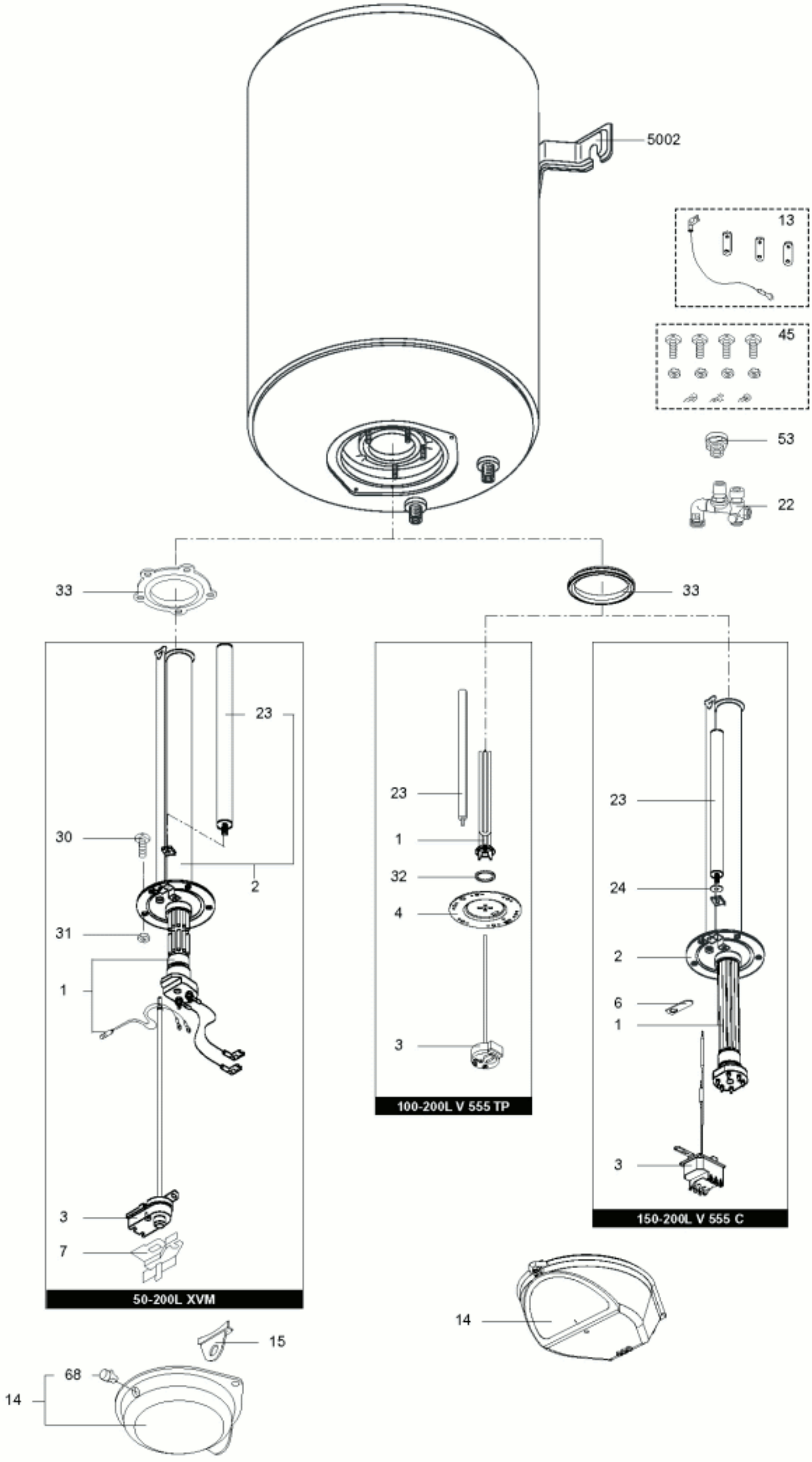
5002
13
45
53
22
33
33
23
30
2
31
1
3
7
50-200L XVM
23
1
32
4
3
100-200L V 555 TP
23
24
2
6
1
3
150-200L V 555 C
14
15
68
14