Fonctionnement :

Les filtres à mazout Oventrop «Oilpur» retiennent les impuretés dans le mazout et assurent ainsi la sûreté de fonctionnement de la pompe à mazout et du gicleur du brûleur.
L'alimentation en mazout peut être interrompue par un robinet à fermeture rapide.

Les filtres sont proposés pour des systèmes simple et double conduite:

Type 2120, «Oilpur Z A»	Filtre à mazout double conduite avec arrêt
Type 2122, «Oilpur E A R»	Filtre à mazout simple conduite avec arrêt et réalimentation par récupération du retour
Type 2123, «Oilpur E A»	Filtre à mazout simple conduite avec arrêt
Type 2124, «Oilpur E»	Filtre à mazout simple conduite sans arrêt

Modèle :

Tête du filtre en laiton, godet en plastique transparent pour aspiration ou godet métallique (PN 16) pour pression. Étanchéité entre la tête et le godet avec joint torique.
Les filtres à mazout Oventrop «Oilpur» peuvent être équipés d'éléments filtrants composés de différents matériaux, en matière synthétique fritée (Siku), feutre, tamis nickelé (acier inoxydable), bronze fritté (Sika 0) et papier «opticlean». Une cartouche filtrante (PN 10) est également disponible.
Le côté brûleur de tous les filtres de dimension G ⅜ peut être équipé de raccords à bourrage de 6, 8, 10 et 12 mm (vis de serrage et bague en laiton) qui sont à commander séparément.

Avantages :

- Montage universel des filtres à mazout Oventrop «Oilpur» grâce à l'équerre de fixation. La tuyauterie est, de plus, stabilisée.
- La dimension G ⅜ avec raccordement universel du côté réservoir peut être utilisée pour différents types d'installation. Cette dimension est également disponible avec filetage mâle du côté brûleur pour le raccordement direct de tuyaux flexibles pour brûleur.
- Grâce aux différents éléments filtrants proposés, les filtres à mazout peuvent être adaptés à tout type d'installation.
- Filtres à mazout double conduite: Le clapet de retenue sur le retour empêche l'échappement du mazout de la conduite retour, par ex. lors du remplacement des tuyaux flexibles pour brûleur.
- Filtre à mazout simple conduite avec réalimentation par récupération du retour: Afin de réduire les accumulations d'air à l'entrée de l'élément filtrant, une partie du mazout en retour est filtrée à nouveau. Cette quantité s'ajuste automatiquement. Dans des systèmes d'aspiration, le brûleur est arrêté automatiquement en cas de rupture du tuyau flexible pour brûleur. Le purgeur d'air est facile à manipuler.

«Oilpur»

Données techniques :

Raccordements :	
Côté réservoir :	filetage femelle G ¼, G ⅜ ou G ½, dimension G ⅜ pour utilisation avec des raccords à bourrage de 6, 8, 10 et 12 mm
Côté brûleur :	filetage femelle G ¼, G ⅜ ou G ½ et filetage mâle G ⅜ avec cône pour tuyaux flexibles pour brûleur
Fluide :	mazout EL selon DIN 51603-1, mazout avec «additifs alternatifs» ou ayant une teneur en bio allant jusqu'à 20%, par ex. mazout EL A bio 20 selon DIN SPEC 51603-6. Le godet métallique est recommandé pour mazout avec des «additifs alternatifs» plus élevés, huiles végétales liquides et EMAG selon DIN EN 14214.
Position de montage :	godet vers le haut
Température de service :	-10 °C à +60 °C, avec godet métallique jusqu'à +85 °C, température recommandée : 0 à +40 °C, voir DIN 4755 et «Choix de l'élément filtrant»
Pression de service :	
- Godets plastiques transparents :	uniquement pour aspiration, les filtres équipés de ces godets peuvent être montés au-dessus et en-dessous (jusqu'à 11 m) du niveau de mazout, pression d'essai admissible jusqu'à 6 bar
- Cartouche filtrante :	10 bar
- Godet métallique :	16 bar
Pression d'aspiration max. :	-0,5 bar, pression max. recommandée: -0,4 bar, voir DIN 4755
Testé par le TÜV :	TÜV Rhénanie sous no. S 209 2015 T4
Testé DIN :	no. d'enregistrement 2 Y 118

Variantes d'installation :

Étant donné que la capacité du circulateur du brûleur est supérieure au débit du gicleur, l'excédent doit être évacué. 3 variantes d'installation en résultent.

Système double conduite :

Conduite aller et retour vers la cuve; le débit de mazout sur l'aller correspond à la capacité du circulateur du brûleur.

Note: Ce système n'est plus recommandé dans les nouvelles installations.

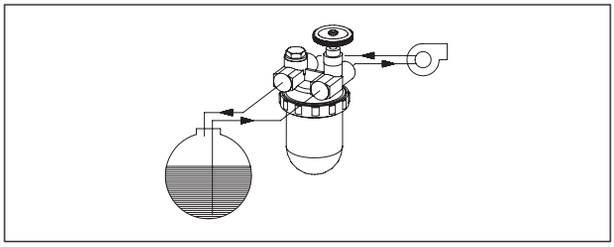

«Oilpur Z A» Filtres à mazout double conduite avec arrêt, type 2120 :

Le retour est équipé d'un clapet de retenue empêchant l'échappement du mazout, par ex. lors du remplacement des tuyaux flexibles pour brûleur.

Il n'y a pas de liaison entre l'aller et le retour.

Dimension :	G ⅜	G ⅜	G ½
Côté réservoir/brûleur	F*/M**	F*/F	F/F
Siku	2120561	2120261	
Siku-Magnum	2120803		
Feutre	2120503		
Sika 0		2120003	
Tamis nickelé	2120403	2120103	2120104

* pour raccords à bourrage en laiton Oventrop de 6, 8, 10 et 12 mm

** avec cône intérieur pour le raccordement direct de tuyaux flexibles pour brûleur

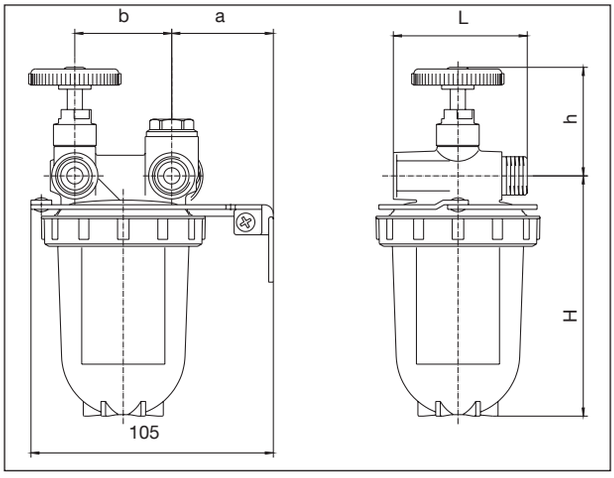

Encombrements filtres à mazout double conduite :

Dim.	H*	h	b	a	L	L_M
G ⅜	105	48	42	44	56,5	58,5
G ½	105	64	46	42	62	

* godet «Magnum» H = 150, cartouche filtrante H = 108

Débit en l/h (mazout EL), filtres à mazout double conduite (aller) :

Δp [bar]		0,05	0,1*	0,2	0,3	0,4
G ⅜	Siku	114	160	225	275	320
	Feutre	106	150	210	260	300
	Sika 0	117	165	235	285	330
	Tamis nickelé	127	180	225	310	360
	Cartouche filtrante	110	155	220	270	310
G ½	Siku	335	475	670	825	950
	Tamis nickelé	385	545	770	945	1090

* perte de charge admissible selon EN 12514-2 avec l'élément obstrué à 50%

Système simple conduite avec réalimentation par récupération du retour :

Système avec une seule conduite venant de la cuve vers le filtre. Le débit de mazout correspond à celui du gicleur du brûleur (la puissance calorifique en kW : 10 correspond à la capacité du gicleur en l/h). Le circulateur du brûleur est raccordé à l'aller et au retour.

Comme alternative, la combinaison filtre à mazout/séparateur d'air «Toc-Duo-3», réf. 21427.., le filtre à mazout simple conduite «Oilpur E A» et le séparateur d'air «Toc-Uno», réf. 21429.. peuvent être utilisés pour le système simple conduite avec réalimentation par récupération du retour.

Normalement, le circulateur du brûleur doit être raccordé à l'aller et au retour et c'est pourquoi le système simple conduite avec réalimentation par récupération du retour est monté dans les nouvelles installations.

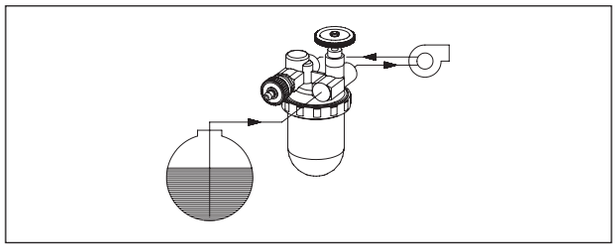

«Oilpur E A R" Filtres à mazout simple conduite avec réalimentation par récupération du retour, type 2122:

Pour faciliter la mise en service, par ex. après remplacement du filtre, celui-ci est équipé d'un purgeur d'air manuel. Lorsque le brûleur est en service, une surpression est établie sur le retour (avec 50 à 300 l/h, la surpression est entre 0,6 et 1,2 bar). Une éventuelle pression en amont doit y être additionnée. Cette valeur ne doit pas dépasser la pression admissible du circulateur.

Afin de réduire les accumulations d'air à l'entrée de l'élément filtrant, une partie du mazout en retour est filtrée à nouveau. Cette quantité s'ajuste automatiquement.

Dans des systèmes d'aspiration, le brûleur est arrêté automatiquement en cas de rupture du tuyau flexible pour brûleur.

Dimension :	G ⅜	G ⅜	G ½
Côté réservoir/brûleur	F*/M**	F*/F	F/F
Siku	2122561	2122261	2122262
Siku-Magnum fin	2121871		
Feutre	2122503		
Tamis nickelé	2122403	2122103	
«opticlean»	2152554 ***		

* pour raccords à bourrage en laiton Oventrop de 6, 8, 10 et 12 mm

** avec cône intérieur pour le raccordement direct de tuyaux flexibles pour brûleur

*** avec godet métallique

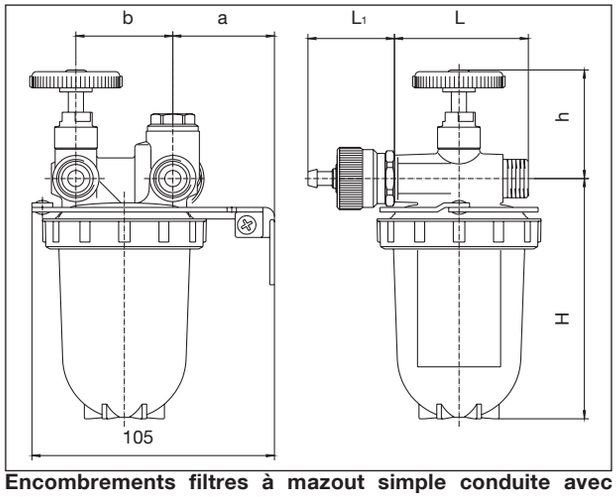

Encombrements filtres à mazout simple conduite avec réalimentation par récupération du retour :

Dim.	H*	h	b	a	L	L_M	L_1
G ⅜	105	48	42	44	56,5	58,5	38
G ½	105	64	46	42	62		38

* godet «Magnum» H = 150, cartouche filtrante H = 108

Débit en l/h (mazout EL), filtres à mazout simple conduite avec réalimentation par récupération du retour (aller) :

Δp [bar]		0,05	0,1*	0,2	0,3	0,4
G 3/8	Siku	114	160	225	275	320
	Feutre	106	150	210	260	300
	Sika 0	117	165	235	285	330
	Tamis nickelé	127	180	225	310	360
	«opticlean»	100	140	200	245	285
	Cartouche filtrante	110	155	220	270	310
G 1/2	Siku	335	475	670	825	950
	Tamis nickelé	385	545	770	945	1090

* perte de charge admissible selon EN 12514-2 avec l'élément obstrué à 50%

Système simple conduite :

Système avec une seule conduite venant de la cuve vers le brûleur. Le débit de mazout correspond à celui du gicleur du brûleur (la puissance calorifique en kW : 10 correspond à la capacité du gicleur en l/h). La quantité de mazout excédentaire est dirigée vers la conduite aller dans le circulateur du brûleur (pas possible avec chaque circulateur).

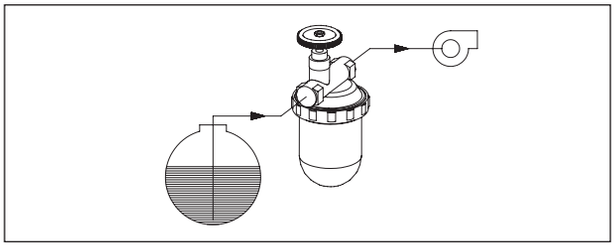

«Oilpur E A» Filtres à mazout simple conduite avec arrêt, type 2123:

Dimension :	G ⅜	G ⅜	G ½
Côté réservoir/brûleur	F*/M**	F*/F	F/F
Siku	2123561	2123261	
Siku-Magnum fin	2123871		
Feutre	2123503		
Tamis nickelé		2123103	2123104
«opticlean» ***	2153554		

* pour raccords à bourrage en laiton Oventrop de 6, 8, 10 et 12 mm

** avec cône intérieur pour le raccordement direct de tuyaux flexibles pour brûleur

*** avec godet métallique

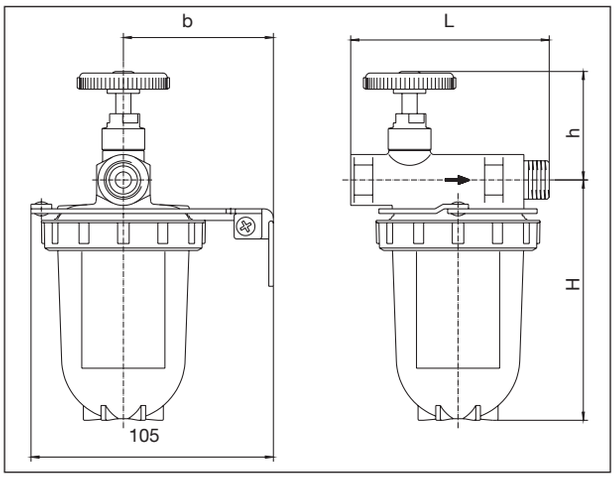

Encombrements filtres à mazout simple conduite avec arrêt :

Dim.	H	h	a	L	L_M
G ⅜	105	48	65	75	86
G ½	105	64	65	80	

* godet «Magnum» H = 150, cartouche filtrante H = 108, «opticlean» long H = 194

Débit en l/h (mazout EL), filtres à mazout simple conduite avec arrêt :

Δp [bar]		0,05	0,1*	0,2	0,3	0,4
G ⅜	Siku	145	205	290	355	410
	Feutre	135	190	270	330	380
	Sika 0	149	210	295	365	420
	Tamis nickelé	153	215	305	370	430
	«opticlean»	124	175	257	310	360
	Cartouche filtrante	142	200	280	346	400
G ½	Siku	335	500	705	865	1000
	Tamis nickelé	385	620	875	1075	1240

* perte de charge admissible selon EN 12514-2 avec l'élément obstrué à 50%

Ces filtres sont souvent combinés avec un séparateur d'air et sont utilisés dans des systèmes simple conduite avec réalimentation par récupération du retour.

«Oilpur E» Filtres à mazout simple conduite sans arrêt, type 2124 :

Dimension :	G ¼	G ⅜	G ½
Côté réservoir/brûleur	F/F	F*/F	F/F
Siku	2124360	2124361	2124362
Tamis nickelé		2124203	2124204

* pour raccords à bourrage en laiton Oventrop de 6, 8, 10 et 12 mm

Le filtre à mazout simple conduite sans arrêt est utilisé comme filtre de protection installé en amont d'autres composants, tels que compteurs mazout.
Observer qu'un robinet d'arrêt est prescrit en amont d'appareils de chauffage.

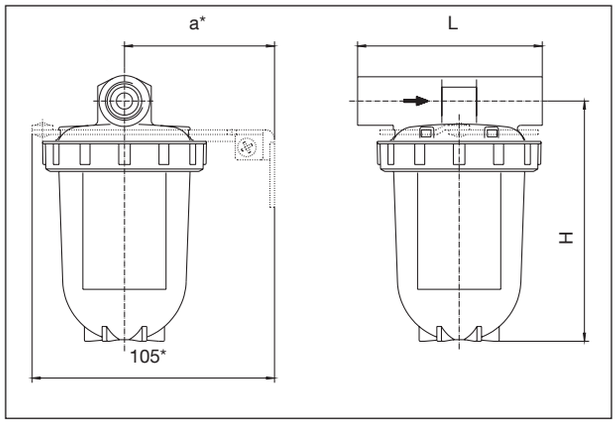

Encombrements filtres à mazout simple conduite sans arrêt :

Dim.	H	h	a*	L	d
G ¼	105	11	65	80	71
G ⅜	105	11	65	80	71
G ½	105	14	65	80	71

* sans équerre de fixation

Débit en l/h (mazout EL), filtres à mazout simple conduite sans arrêt :

Δp [bar]		0,05*	0,1	0,2	0,3	0,4
G ¼	Siku	315	445	630	770	890
G ⅜	Siku	380	540	765	935	1080
	Tamis nickelé	245	600	850	1040	1200
G ½	Siku	620	875	1240	1515	1750
	Tamis nickelé	720	1015	1435	1760	2030

* perte de charge admissible selon EN 12514-2 avec l'élément obstrué à 50%

Consignes de montage :

Le filtre à mazout doit être installé à un endroit approprié - en règle général près de l'appareil fonctionnant au mazout. Les modèles avec arrêt sont équipés d'une équerre de fixation.

Il faut veiller à ce que la température ambiante ne dépasse pas 60 °C. Le filtre le filtre à mazout ne doit être monté ni à proximité d'une partie non-isolée de la chaudière ou du tuyau d'échappement, ni à proximité des ouvertures donnant sur le foyer.

En cas de températures élevées, il est recommandé de remplacer le godet plastique transparent par un godet métallique.

Dans des systèmes sous pression, par exemple en aval d'un système de refoulement/circulateur, le godet plastique doit être remplacé par un godet métallique.

Le filtre à mazout doit être monté verticalement avec le godet orienté vers le haut.

Le filtre peut être monté au-dessus et en-dessous du niveau de mazout.

Pour l'entretien et la surveillance, le filtre à mazout Oventrop «Oilpur» doit être monté à un endroit bien exposé et facilement accessible.

Les filtres à mazout ont un filetage femelle G ¼, G ⅜ ou G ½ selon DIN 3858. Des raccords avec filetage R court peuvent aussi être étoupés.

Le côté réservoir des filtres à mazout de dimension G ⅜ conviennent aux raccords à bourrage Oventrop en laiton de 6, 8, 10 ou 12 mm qui sont à commander séparément (voir accessoires).

La dimension G ⅜ est aussi proposé avec filetage mâle du côté réservoir pour le raccordement direct de tuyaux flexibles pour brûleur.

Inondation :

Les filtres à mazout Oventrop «Oilpur» peuvent aussi être utilisés dans des zones inondables.

Les encrassements extérieurs sont à enlever après une inondation.

Électricité statique par frottement :

De l'électricité statique par frottement des pièces plastiques peut être produite si le mazout atteint une vitesse de circulation élevée. Dans ce cas, il est recommandé d'utiliser le godet métallique ou la cartouche filtrante au lieu du godet plastique pour des débits importants, surtout dans les grandes installations double conduite.

Note concernant les combustibles liquides :

A Bio20

Les filtres à mazout actuels (marquage «A» sur le corps) conviennent au mazout EL selon DIN 51603-1, au mazout ayant une teneur en EMAG allant jusqu'à 20% et au carburant Diesel selon DIN EN 590.

Les joints des anciens filtres à mazout (sans marquage «A») résistent à une teneur en bio allant jusqu'à 5%.

Les filtres à mazout «Oilpur» avec godet métallique conviennent au mazout bio (EMAG selon DIN EN 14213), carburant Diesel bio (EMAG selon DIN EN 14214), EMHV (esters méthyliques d'huile végétale), EMC (esters méthyliques de colza), carburant huile de colza selon E-DIN 51605, huile de colza, huile de palme et autres huiles végétales ainsi que kérosène.

Le système simple conduite est recommandé en cas d'utilisation de mazout avec une teneur en bio.

Dans les systèmes simple conduite, le combustible est consommé dans le filtre à mazout et n'est pas refoulé dans la cuve.

Par conséquent, la qualité du mazout dans la cuve ne peut pas être influencée par le contact avec des tubes et de la robinetterie en cuivre.

Dimensionnement de la conduite d'aspiration :

La norme DIN 4755 recommande une vitesse de circulation de 0,2 à 0,5 m/s pour les conduites d'aspiration.

Le mazout peut contenir des particules d'air. En cas d'une dépression dans les parties hautes de la conduite d'aspiration, l'air peut se dégager avec des particules volatiles de mazout. Ces bulles d'air doivent être transportées vers le brûleur uniformément. Elles peuvent s'accumuler dans des conduites surdimensionnées. Si une quantité importante d'air arrive au brûleur, celui-ci peut tomber en panne.

Dans des systèmes simple conduite, le débit de mazout correspond à la quantité de mazout brûlée (par puissance calorifique de 10 kW environ 1 l/h).

Pour des systèmes double conduite, il faut tenir compte de la capacité du circulateur du brûleur.

Formule pour la vitesse de circulation w en m/s :

$$w = 0{,}3537 \cdot V / D^2$$

avec V – débit de mazout en l/h
D – diamètre intérieur de la conduite d'aspiration en mm

Des diamètres de conduite inférieurs à 4 mm ne sont pas recommandés.

Les valeurs indicatives suivantes en résultent:

Débit dans la conduite d'aspiration V	Diamètre intérieur du tube [mm]	Tube (s=1 mm) Exemple :
à 23 l/h	4	6 x 1
20 à 50 l/h	6	8 x 1
35 à 90 l/h	8	10 x 1
56 à 145 l/h	10	12 x 1
95 à 240 l/h	13	15 x 1

La pression d'aspiration ne doit pas dépasser 0,4 bar.

Accumulations d'air dans le godet du filtre :

De l'air ainsi que des produits volatiles peuvent dégazer du mazout et s'accumuler à proximité de l'élément filtrant. Ceci s'observe surtout pour les faibles consommations de mazout (exemple : une puissance de brûleur de 30 kW correspond à un débit de mazout d'environ 3 l/h dans des systèmes simple conduite). Comme l'intérieur de l'élément filtrant est complètement rempli de mazout, l'alimentation et le filtrage du mazout sont garantis.

Le dimensionnement de la conduite d'aspiration est à vérifier si le brûleur tombe en panne.

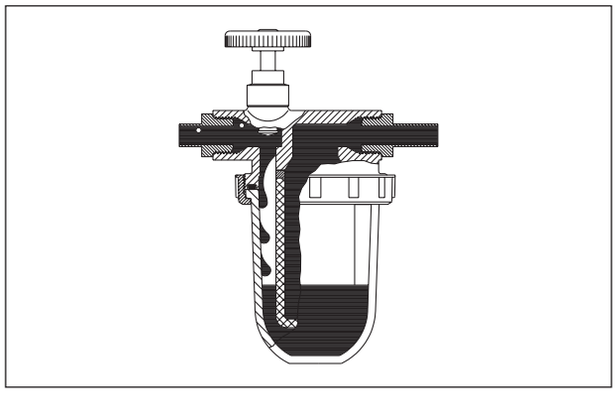

Choix de l'élément filtrant :

Un élément filtrant universel n'existe pas. Chaque modèle a ses avantages et ses inconvénients. C'est pourquoi il faut toujours choisir l'élément filtrant qui assure un fonctionnement sans dérangements de l'installation de chauffage pendant la période de chauffe.

Les conduites mazout doivent être posées et mises en service à l'abri du gel (voir aussi DIN 4755) étant donné qu'à basse température le mazout produit de la paraffine pouvant boucher les filtres. Ce phénomène est d'autant plus accentué que la filtration est réduite.

Pour la protection de la buse étroite du gicleur, une filtration fine est recommandée pour des petites installations et des éléments filtrants moins fins pour des grandes installations.

L'élément en matière synthétique frittée (Siku) se compose d'une multitude de micro-billes plastiques. Grâce à sa forme spéciale, il offre une surface de filtration plus importante. Des pannes de brûleur causées par le dépôt de déchets de fibre ou similaires sont évitées.

Pour le mazout fortement encrassé, le modèle rallongé «Magnum» est recommandé, pour une durée d'utilisation étendue.

L'élément filtrant ne peut pas être nettoyé et doit être remplacé au début de chaque période de chauffe.

Éléments filtrants en matière synthétique frittée:

Siku	50 - 75 µm	~ 100 cm²
Siku	25 - 40 µm (baïonnette rouge)	
Siku „Magnum“	50 - 75 µm	~ 185 cm²
Siku „Magnum“	25 - 40 µm (baïonnette rouge)	

L'élément filtrant en filtrant feutre permet une filtration très fine et élimine beaucoup de déchets résultant du vieillissement du mazout. Un tissu fin retenant les fibres de feutre presque complètement est inséré à l'intérieur. Des fibres de feutre individuelles peuvent se dégager et pénétrer le gicleur du brûleur. L'élément filtrant feutre n'est pas recommandé pour des capacités de brûleur minimes.

L'élément filtrant ne peut pas être nettoyé et doit être remplacé au début de chaque période de chauffe.

Feutre	50 - 75 µm	~ 53 cm²

L'élément filtrant en tamis nickelé (acier inoxydable) est très robuste et assure une bonne filtration même en cas de grosses impuretés. Il a une longue durée de vie et convient spécialement à des installations de grande capacité. Il peut être nettoyé facilement à l'aide de mazout ou de détergent.

Tamis nickelé	100 - 150 µm	~ 50 cm²

L'élément filtrant en bronze fritée (Sika) se compose d'une multitude de micro-billes en bronze. Il est d'une haute stabilité et offre une filtration fine. Son nettoyage est difficile.

Sika 0	50 - 100 µm	~ 50 cm²

L'élément filtrant «opticlean» en papier spécial offre une surface très importante et assure une filtration ultra-fine. Deux modèles longs et un modèle court sont disponibles.

Attention : Les modèles longs conviennent uniquement au godet réf. 2126774.

L'élément filtrant est spécialement recommandé pour des installations aux mazouts bio. Ceux-ci peuvent dissoudre des dépôts solides obstruant des éléments filtrants à petites surfaces.

L'élément filtrant ne peut pas être nettoyé et doit être remplacé au début de chaque période de chauffe.

Éléments filtrants en papier

«opticlean» (MC-7) court	5 - 20 µm	~ 700 cm²
«opticlean» (MC-18)long	5 - 20 µm	~ 1850 cm²
«opticlean» (MX-11) long	~ 2 µm	~ 1200 cm²

La cartouche filtrante (filtration fine) est un élément filtrant en papier offrant une durée de service maximale par une surface filtrante plus importante. La cartouche ne peut pas être nettoyée de doit être remplacée par une nouvelle.

Elle se compose d'un godet métallique avec un élément filtrant fin (en papier) à l'intérieur et peut être utilisée pour service sous pression jusqu'à 10 bar. Les filtres à mazout Oventrop «Oilpur» avec verrouillage à baïonnette peuvent être équipés de la cartouche filtrante à l'aide de l'adaptateur, réf. 2120691 (dimension G ½ année de fabrication à partir de 1991).

Cartouche filtrante, PN10	~ 25 µm	~ 1020 cm²

Nettoyage ou remplacement de l'élément filtrant :

Il est recommandé de remplacer l'élément filtrant au début de chaque période de chauffe ou de le nettoyer.
Fermer le robinet d'arrêt, desserrer l'écrou de serrage et l'enlever avec le godet. Libérer l'élément filtrant en le tournant vers la gauche et l'enlever. Poser le nouvel élément filtrant ou l'élément filtrant nettoyé et fixer le godet. Il faut veiller à ce que le joint torique et les surfaces d'étanchéité soient absolument propres. Serrer l'écrou de serrage à la main (ne pas forcer!).
Le joint torique doit être remplacé en cas d'endommagement ou de gonflement. Sinon tous les 5 ans au plus tard.
Le godet plastique transparent doit être remplacé en cas d'endommagement ou de fort changement de teint ou tous les 20 ans au plus tard.
Une clé multifonction, réf. 2126691, est disponible pour le desserrage de l'écrou de serrage.
La cartouche filtrante est vissée à l'adaptateur et peut être libérée en la tournant. Avec du mazout, huiler légèrement le joint de la nouvelle cartouche et la visser à la main.
Oventrop propose l'outil réf. 2126695 pour de desserrage de la cartouche filtrante.

Accessoires et pièces de rechange :

	Réf.:
Joint torique pour étanchéité entre godet et tête du filtre	2166500
Écrou de serrage	2126600
Godet plastique transparent pour aspiration	2126751
Godet plastique transparent «Magnum» pour aspiration	2126755
Godet plastique transparent pour aspiration pour «opticlean», modèle long	2126774
Godet métallique pour pression PN16	2126754
Jeu de transformation pour filtres à mazout «Magnum», se composant de godet, élément filtrant (Siku 50-75 µm) et joint torique	2120891
Équerre de fixation pour DN 10	2126803
Équerre de fixation pour DN 15	2126804
Volant pour DN 10	2126951
Volant pour DN 15	2126952
Clef multifonction pour le desserrage de l'écrou de serrage	2126691

Éléments filtrants :

Matière synthétique frittée		
Siku	50 - 75 µm	2126300
Siku	25 - 40 µm (baïonnette rouge)	2126354
Siku	50 - 75 µm «Magnum»	2126355
Siku	25 - 40 µm «Magnum» (baïonnette rouge)	2126371
Feutre	50 - 75 µm	2126200
Tamis nickelé (acier inoxydable)	100 - 150 µm	2126100
Bronze fritté		
Sika 0	50 - 100 µm	2126051
Papier		
«opticlean»	5 - 20 µm, court (MC 7)	2126454
«opticlean»	5 - 20 µm, long (MC-18)	2126474
«opticlean»	~ 2 µm, long (MX-11)	2126484
Cartouche filtrante PN10	25 µm	2126400
Adaptateur pour le montage ultérieur de la cartouche filtrante		2120691
Outil pour le desserrage de la cartouche filtrante		2126695

«Ofix-Oil» Raccords à bourrage

en laiton pour le raccordement de tubes en cuivre au côté réservoir pour DN 10 ou G ⅜".

Jeu de raccordement (par 2) pour filtres à mazout double conduite	Réf.:
6 mm	2127050
8 mm	2127051
10 mm	2127052
12 mm	2127053
Jeu de raccordement (par 1) pour filtres à mazout simple conduite	
6 mm	2127650
8 mm	2127651
10 mm	2127652
12 mm	2127653
Bague de renforcement en laiton pour tubes en cuivre avec une épaisseur de paroi de 1 mm	
6 mm	2123951
8 mm	2123952
10 mm	1029651
12 mm	1029652

«Ofix-Oil» Raccords à bourrage

plastique pour tubes métalliques	Réf.:
Jeu par 2 pour filtres à mazout double conduite 8, 10 et 12 mm bague en plastique	2127500
Jeu par 1 pour filtres à mazout simple conduite 8, 10 et 12 mm bague en plastique	2127700

oventrop
DIN EN
12514-2

Testé par le TÜV Rhénanie

DIN
Testé

No. d'enregistrement 2 Y 118

Sous réserve de modifications techniques.
Gamme de produits 14
ti 15-FR/10/MW
Édition 2018