atlantic Pompes à Chaleur et Chaudières

Produits

Référence	Nom	Lettre
021441	SUNAGAZ GXE 32 V Ref:9513289Z	D

Paramètres

Référence	Couleur	Puissance(KW)	Lettre
021441	Blanche	29,3	D

11311411

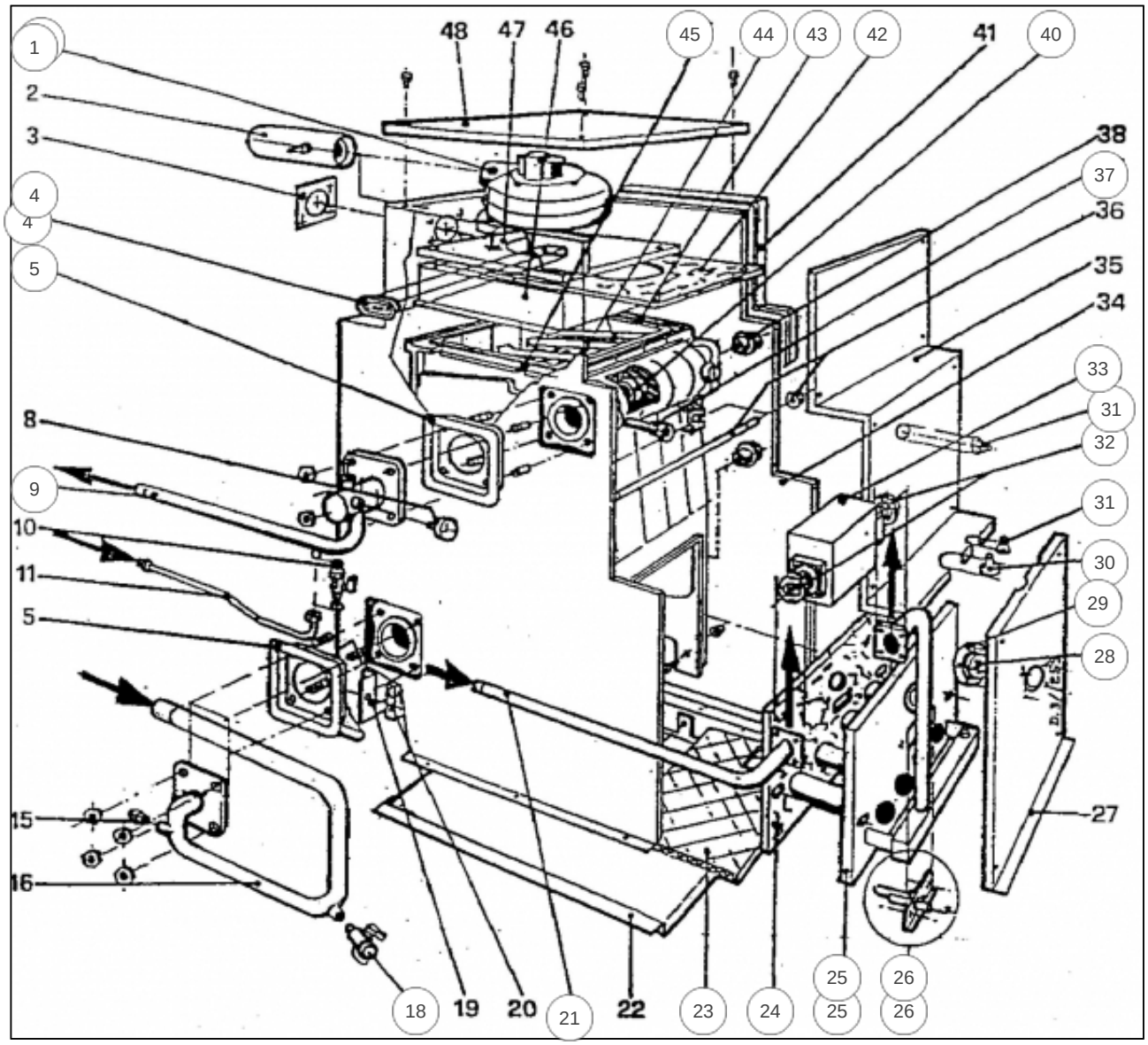
1
2
3
4
4
5
8
9
10
11
5
15
16
18
19
20
21
22
23
24
25
26
25
26
27
28
29
30
31
31
32
33
34
35
36
37
38
40
41
42
43
44
45
46
47
48

Références

Repère	Libellé	D
1	VENTILATEURGXE23/27V	188518
4	MANCHON CAOUTC GXE-V	149204
4	FUSIBLE SUN F4A/250V	199918
5	MANCHON CAOUTC GXE-V	149205
18	ROBINET VID SATURNE	166705
21	TUYAUT ARR GAZ GXE-V	182684
23	PLAQ ISOL INF GXE36	157551
24	PLAQUE ISOL AV GXE36	157557
25	BRULEUR COMPL GXE32V	105476
25	INJ BR GN36-45-54-63	139551
26	ELECT ALL SUNA GXE/E	124349
26	ELECT ION SUNA GXE/E	124350
28	REGARD FLAMME GXE-V	164806
29	SUP REGARD FLAMGXE-V	174640
30	MANCHON CAOUTC GXE-V	149206
31	MANCHON CAOUTC GXE-V	149207
32	JOINT GXE-V	142672
33	VANNE GAZ GXE-V (NM)	188136
37	DOIGT DE GANT GXE-V	119616
40	NIPPLE DE GX/GLS/GHR	153003
41	JOINT NEOPRENE GXE-V	142671
42	PLAQ ISOL SUP GXE32V	157563
43	ELEMENT DROIT GXE	123070
44	ELEMENT INTERM GXE	123071
45	ELEMENT GAUCHE GXE	123072

11437876

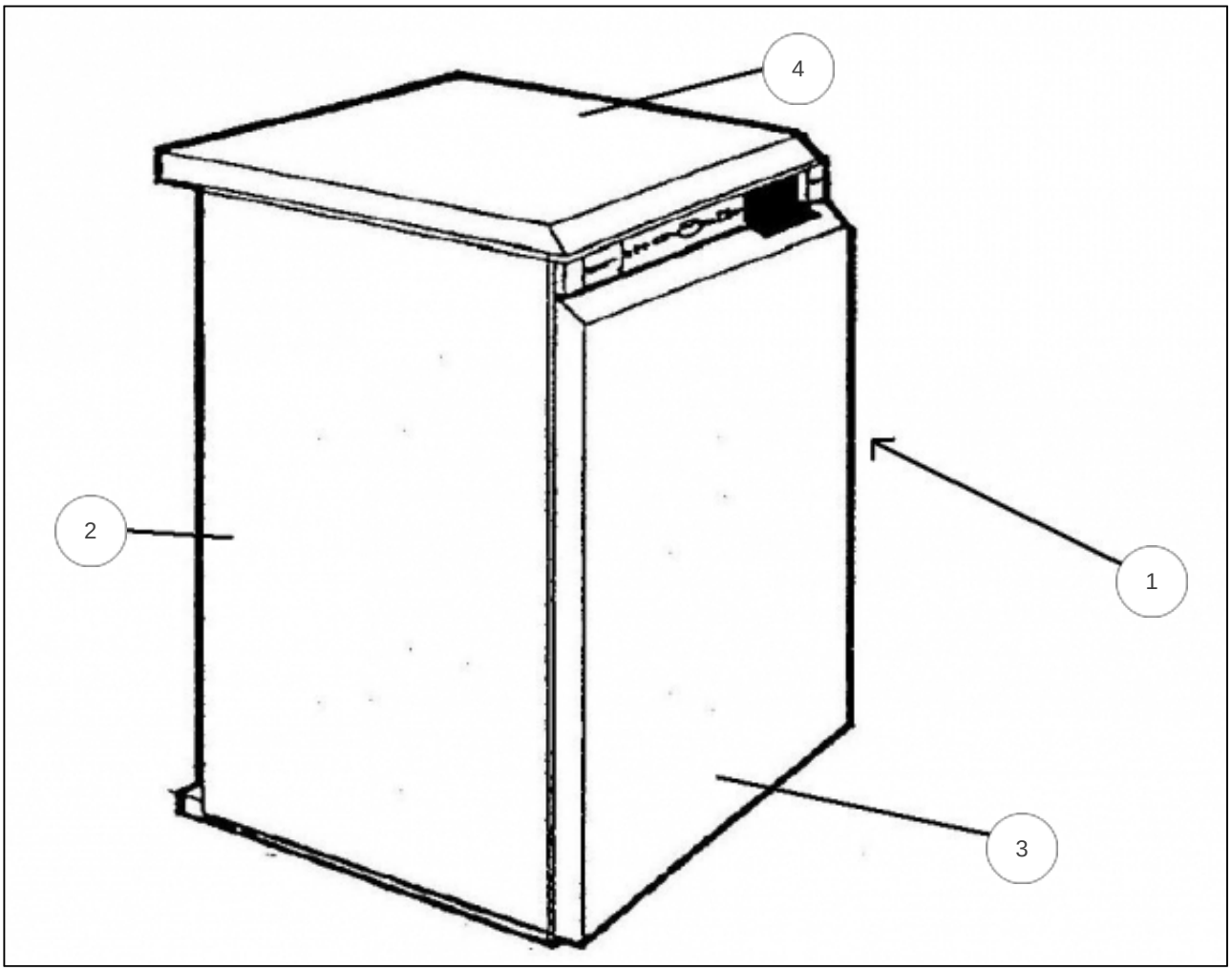

Références

Repère	Libellé	D
1	COTE DROIT GXE	112390
2	COTE GAUCHE GXE	112391
3	PORTE GXE/23I-27I-36	158975
4	COUVERCLE GXE32V	111426

11437906

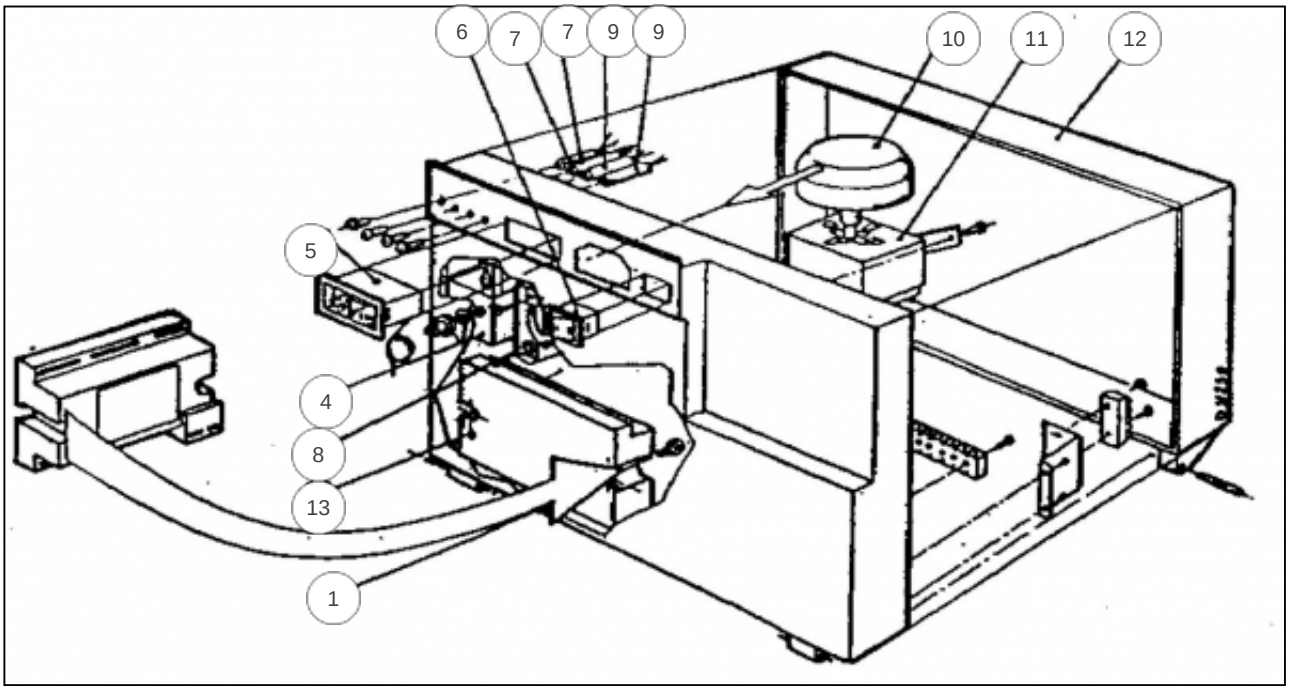

Références

Repère	Libellé	D
1	TABL BORD AV NU GXE	177063
4	THERM SEC SUNA GXE/E	178939
5	THERMOMETRE DE GXE	178619
6	INTERRUPTEUR GXE	139240
7	VOYANT CAP ROUGE GXE	191023
8	PRESSOSTAT FUM GXE-V	159724
9	VOYANT CAP VERT GXE	191024
10	MANET THERM SUNA GXE	149863
11	THERMOSTAT CHAUD GXE	178934
12	TABL BORD AR NU GXE	177064
13	BOIT ALLUM GXE-V(NM)	102116