atlantic Pompes à Chaleur et Chaudières

Produits

Référence	Nom	Lettre
105581	BRULEUR ATL F10E2-1.33 PRVFFBB	A

vue générale

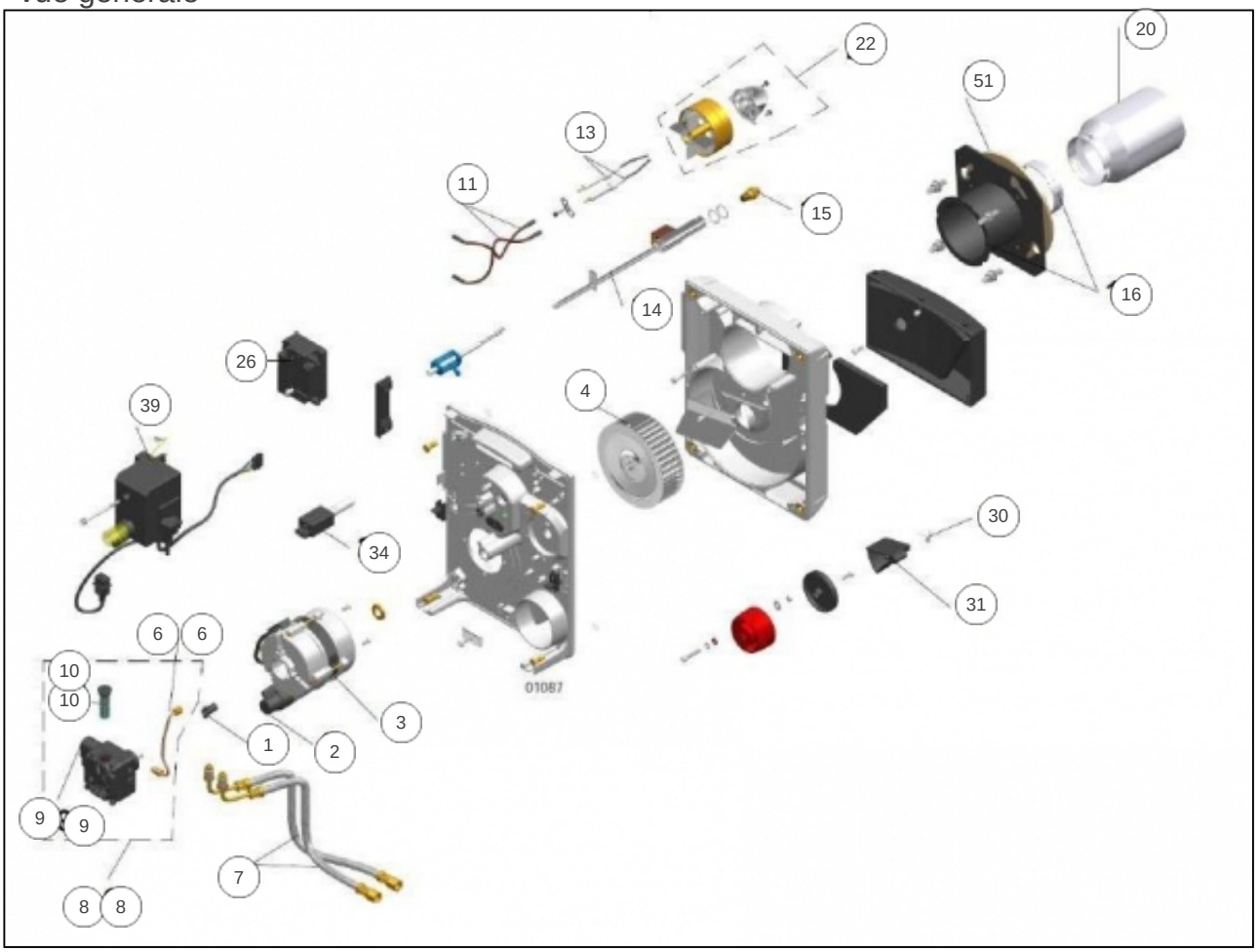

Références

Repère	Libellé	A
1	ACCOUPLEMENT MOTEUR	142896
2	CONDENSATEUR	197037
3	MOTEUR 90W	150383
4	TURBINE 133X42	183333
6	TUBE D'ALIMENTATION POUR POMPE SUNTEC	183261
6	TUBE D'ALIMENTATION POUR POMPE DANFOSS	183262
7	FLEXIBLE FIOUL 1.60M	183263
8	S/E TUBE+POMPE SUNTEC AS47B 1616 6P0500	195316
8	S/E TUBE+POMPE DANFOSS BFP41 R3 071N0235	195317
9	ELECTROVANNE POUR POMPE SUNTEC 991435	106134
9	ELECTROVANNE POUR POMPE DANFOSS 071N0010	106135
10	FILTRE POMPE	132140
11	CABLE HT	109741
13	ELECTRODES D'ALLUMAGE (X2)	124489
14	LIGNE GICLEUR RECHAUFFE	174680
15	GICLEUR FLUIDICS	199085
16	TUBE INTER. MB800+BRIDE SOUDEE OXYTOP	135250
20	TUBE FLAMME	135253
22	TETE DE COMBUSTION	178580
26	TRANSFORMATEUR	198642
30	RESSORT	166063
31	VOLET D'AIR	110072
34	CELLULE DE DETECTION DE FLAMME	195415
39	SOCLE RELAIS BB-LEVP	195911
51	JOINT BRIDE DE FIXATION	142491